ՕԲՅԵԿՏ № 38/11-22 Հատոր-1
Մաս-3

ՀՀ Արմավիրի մարզի Արաքս համայնքի Մեծամոր և Արաքս բնակավայրերի գազաֆիկացում

Տնօրեն՝ Ա. Դավթյան

ՆԱԽԱԳԾԻ ԿԱԶՄՎԱԾՔ

Հատոր 1 Բարձր ճնշման գազատար և գազաբաշխիչ կայան

Մաս 1 Ընդհանուր բացատրագիր

Մաս 2 Ճարտարապետաշինարարական լուծումներ

Մաս 3 Տեխնոլոգիական լուծումներ, Տեխնոլոգիական պրոցեսների ավտոմատացում

Մաս 4 Էլեկտրամատակարարում, շանթապաշտպանություն և հողանցում, ջեռուցում և օդափոխություն

Հատոր 2 Միջին ճնշման գազատար

(գազաբաշխիչ կայանից մինչև Հովտաշատ բնակավայր)

Հատոր 3 Միջին և ցածր ճնշման գազատար

(Հովտաշատ բնակավայրից մինչև Արաքս բնակավայր)

Հատոր 4 Նախահաշիվ

Հատոր 1
Մաս 3
Տեխնոլոգիական լուծումներ

1. *Ընդհանուր տվյալներ*
2. *բ/ճ գազատար Հատակագիծ Մ 1:1000*
3. *Հանգույց 1, Տեսք Ա-Ա*
4. *Տեխնոլոգիական սխեմա*
5. *Գլխավոր հատակագիծ Մ1:50*
6. *Տեսք 1-1, տեսք 2-2, տեսք 3-3, տեսք 4-4,*
   տեսք 5-5, տեսք 6-6, տեսք 7-7, հանգուց 1,
7. *Հոտավորիչի մատակարարման բաքի և ստորգետնյա հոտավորման տարրայի միացման սխեմաՀոտավորիչի մատակարարման բաքի միացման սխեմա*
8. *Հոտավորիչի գազերի չեզոքացման հանգույց. հատակագիծ,հանգուց 1,կտրվածք Ա-Ա,Բ-Բ, տեսք Գ*
9. *Շարժական հենասյուն*

Ներկայացվող փաստաթղթեր

Սարքավորումների և նյութերի անվանացուցակ
Աշխատանքների ծավալների ամփոփագիր

Տեխնոլոգիական պրոցեսների ավտոմատացում

1. *Ընդհանուր տվյալներ*
2. *Ավտոմատացման սխեմա*
3. *Արտաքին հաղորդագծերի միացման սխեմա*
4. *Արտաքին հաղորդագծերի և սարքավորումների տեղակայման հատակագիծ*

Ներկայացվող փաստաթղթեր

Սարքավորումների և նյութերի անվանացուցակ
Աշխատանքների ծավալների ամփոփագիր

Ընդհանուր դրույթներ

1. «ՀՀ Արմավիրի մարզի Արաքս համայնքի Մեծամոր և Արաքս բնակավայրերի գազաֆիկացում» նախագծային փաստաթղթերը մշակված է համաձայն՝ «Գազպրոմ Արմենիա» ՓԲԸ 03.10.2022թ. № 02/17.1/2968-2022 գրության, 29.09.2022 եզրակացության, 27.09.2022 տեխնիկական պայմանների հիման վրա:
2. Բանվորական գծագրերում ընդունված տեխնիկական լուծումները համապատասխանում են Հայաստանի Հանրապետությունում գործող բնապահպանական, սանիտարական, հրդեհային և այլ պահանջներին և ապահովում են բնակչության կյանքի և առողջության համար օբյեկտի անվտանգ շահագործումը, պահպանելով աշխատանքային գծագրերով նախատեսված միջոցառումները:
3. Գազատարի կառուցման բոլոր շինմոնտաժային աշխատանքները կատարել համաձայն ՍՊ 86.13330.2012 "Магистральные трубопроводы.Актуализированная редакция СНиП III-42-80*".

պահանջներին:

4. Մատակարարված ըստ ԳՕՍՏ 8732-78 խողովակները պետք է ենթարկվեն հիդրոփորձակման գործարանում համաձայն ԳՕՍՏ 3845-75:
5. Խողովակաշարերի զողակարերը ենթարկել 100% ստուգման ռենտգենյան ճառագայթներով:
6. Վերգետնյա սարքավորումները և խողովակաշարերը փորձակրումից հետո անհրաժեշտ է նախաներկել և 2 անգամ ներկել: Պատվածքը ընդունել համաձայն ՍՆիՊ 2-05.06.85, բաժին 14.3:
7. Լաքաներկային պատվածքները պետք է ունենան ընդանուր հաստությունը ոչ պակաս 0,2մմ և համատարածություն- ոչ պակաս 1կ�վ հաստության վրա:
8. Հենարանների և այլ մետաղական կոնստրուկցիաների հակակոռոզիակակ պաշտպանությունը անհրաժեշտ է կատարել համաձայն ՍՊ 16.13330:
9. Սարքավորումների և խողովակաշարերի փորձակրումը իրականացնել համաձայն ՎՍՆ 011-88:

ՀԻՄՆԱԿԱՆ ԱՇԽԱՏԱՆՔԱՅԻՆ ԳԾԱԳՐԵՐԻ ԱՄՓՈՓԱԳԻՐ

Նշանակում	Անվանում	Ծանոթություն
ՕԲՅԵԿՏ № 38/11-22 ՃՇ	Ճարտարապետաշինարարական մաս	
ՕԲՅԵԿՏ № 38/11-22 ՏԼ	Տեխնոլոգիական լուծումներ	
ՕԲՅԵԿՏ № 38/11-22 ՃՇ	Տեխնոլոգիական պրոցեսների ավտոմատացում	
ՕԲՅԵԿՏ № 38/11-22 ԷՄ, ՋՕ	Էլեկտրամատակարարում, շանթապաշտպանություն և հողանցում, ջեռուցում և օդափոխություն	

ՀԻՄՆԱԿԱՆ ԱՇԽԱՏԱՆՔԱՅԻՆ ԳԾԱԳՐԵՐԻ ԱՄՓՈՓԱԳԻՐ

№	Անվանում	Ծանոթ.
1	Ընդհանուր տվյալներ	
2	բ/ճ գազատար Հատակագիծ Մ 1:1000	
3	Հանգույց 1, Տեսք Ա-Ա	
4	Տեխնոլոգիական սխեմա	
5	ԳԲԿ տարածք Հատակագիծ Մ 1:50	
6	ՏԵՍՔ 1-1, ՏԵՍՔ 2-2, ՏԵՍՔ 3-3, ՏԵՍՔ 4-4, ՏԵՍՔ 5-5, ՏԵՍՔ 6-6, ՏԵՍՔ 7-7, Հանգույց 1 Մ 1:50	
7	Հոտավորիչի մատակարարման բաքի և ստորգետնյա հոտավորման տարրայի միացման սխեմա	
8	Հոտավորիչի գազերի չեզոքացման հանգույց. հատակագիծ,հանգուց 1,կտրվածք Ա-Ա,Բ-Բ, տեսք Գ,	
9	Շարժական հենասյուն	

Ներկայացվող փաստաթղթերի ամփոփագիր

Նշանակում	Անվանում	Ծանոթ.
ՕԲՅԵԿՏ № 38/11-22 Տ.Լ.Ս.Ն	Սարքավորումների և նյութերի անվանացուցակ	
ՕԲՅԵԿՏ № 38/11-22 Տ.Լ.Ա.Ա	Աշխատանքների ծավալների ամփոփագիր	

ՎԿԱՅԱԿՈՉՎԱԾ ԵՎ ՆԵՐԿԱՅԱՑՎՈՂ ՓԱՍՏԱԹՂԹԵՐԻ ԱՄՓՈՓԱԳԻՐ

Նշանակում	Անվանում	Ծանոթություն
СНиП 03.05.05-84	Технологичское оборудование и технологические	
	трубопровды	
ВРД 39-1.10-069-2002	Положение по технической эксплуатации	
	газораспределительных станций магистральных	
	газопроводов	
ПБ 03-576-03	Правилаустройства и безопасной эксплуатации	
	сосудов, работающих под давлением	
СП 86.13330.2014	Магистральные трубопроводы (пересмотр	
	актуализированного СНиП III-42-80* "Магистральные	
	трубопроводы" (СП 86.13330.2012))	
СП 36.13330.2012	СП 36.13330.2012 Магистральные трубопроводы.	
	Актуализированная редакция СНиП 2.05.06-85*	
СН 527-80	Инструкция по проектированию технологических	
	стальных трубопроводов Ру до 10 МПа	
СТО-Газпром 2-2.2-136-2007	Инструкция по технологиям сварки при строительстве	
	и ремонте промысловых и магистральных	
	газопроводов. Часть I	
ГОСТ 16037-80	Соединения сварные стальных трубопроводов.	
	Основные типы, конструктивные элементы и размеры	
	(с Изменением N 1)	

				ՕԲՅԵԿՏ № 38/11-22 ՏԼ		
Տնօրեն	Ա. Դավթյան					
				ՀՀ Արմավիրի մարզի Արաքս համայնքի Մեծամոր և Արաքս բնակավայրերի գազաֆիկացում		
Նախագծող	Ս. Մակարյան					
				Տեխնոլոգիական լուծումներ	Փուլ	Թերթ	Թերթեր
					ԱՆ	1	9
Պաշտոն	Ա.Ա.Հ.	ստոր.				
				Ընդհանուր տվյալներ	«ԻԳԴԻՐ ՄԱՎ» ՍՊԸ	

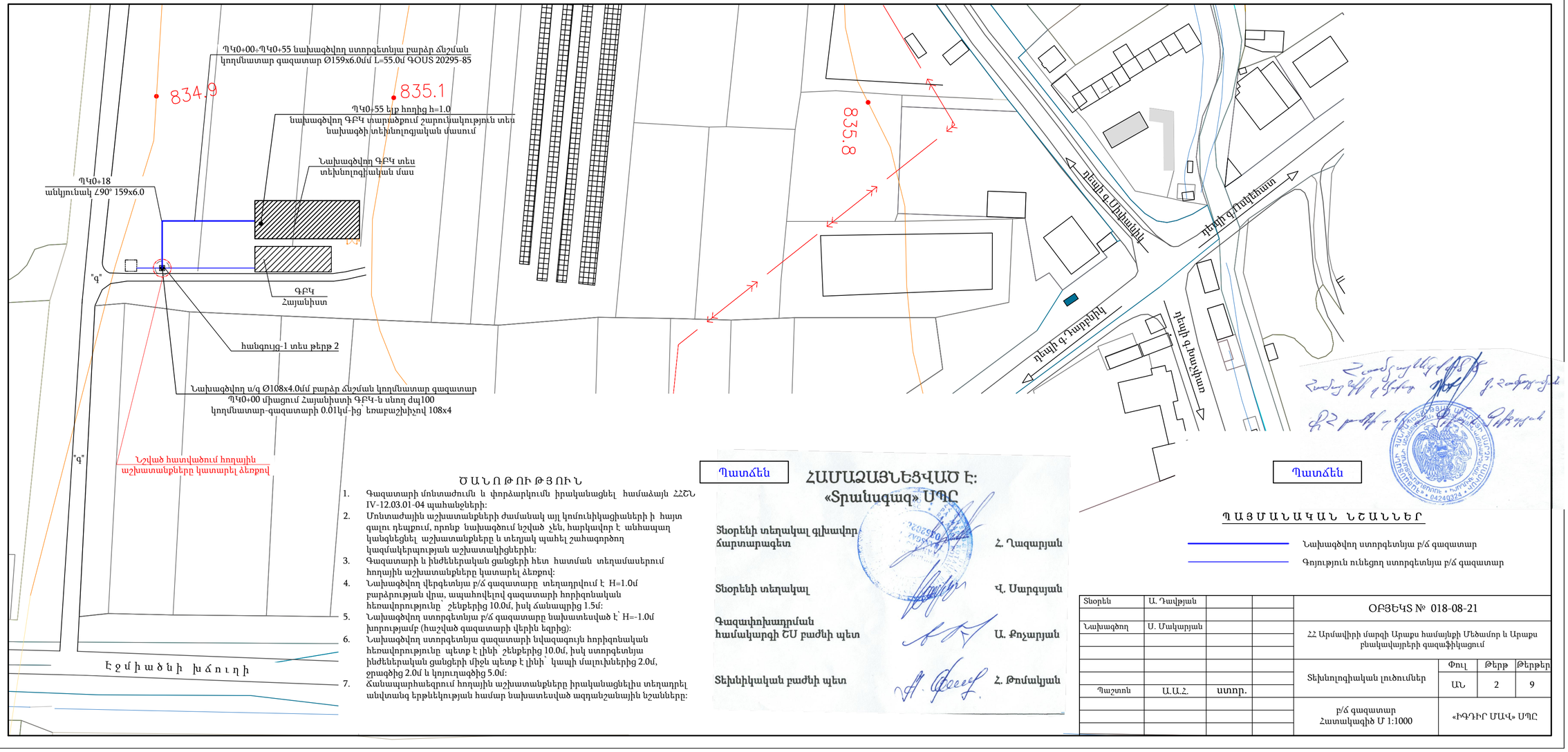

Պատճեն

ՀԱՄԱՁԱՅՆԵՑՎԱԾ Է:
«Տրանսգազ» ՍՊԸ

Տնօրենի տեղակալ գլխավոր ճարտարագետ	Հ. Ղազարյան
Տնօրենի տեղակալ	Վ. Սարգսյան
Գազափոխադրման համակարգի ՇՄ բաժնի պետ	Ա. Քոչարյան
Տեխնիկական բաժնի պետ	Հ. Թոմակյան

Պատճեն

ՆԱՄԱԿԱՆ ՆՇԱՆՆԵՐ

Նախագծվող ստորգետնյա բ/ճ գազատար

Գոյություն ունեցող ստորգետնյա բ/ճ գազատար

ԾԱՆՈԹՈՒԹՅՈՒՆ

1. Գազատարի մոնտաժումն և փորձարկումն իրականացնել համաձայն ՀՀՇՆ IV-12.03.01-04 պահանջների:
2. Մոնտաժային աշխատանքների ժամանակ այլ կոմունիկացիաների ի հայտ գալու դեպքում, որոնք նախագծում նշված չեն, հարկավոր է անհապաղ կանգնեցնել աշխատանքները և տեղյակ պահել շահագործող կազմակերպության աշխատակիցներին:
3. Գազատարի և ինժեներական ցանցերի հետ հատման տեղամասերում հողային աշխատանքները կատարել ձեռքով:
4. Նախագծվող վերգետնյա բ/ճ գազատարը տեղադրվում է H=1.0մ բարձրության վրա, ապահովելով գազատարի հորիզոնական հեռավորությունը շենքերից 10.0մ, իսկ ճանապարհից 1.5մ:
5. Նախագծվող ստորգետնյա բ/ճ գազատարը նախատեսված է՝ H=-1.0մ խորությամբ (հաշված գազատարի վերին եզրից):
6. Նախագծվող ստորգետնյա գազատարի նվազագույն հորիզոնական հեռավորությունը պետք է լինի շենքերից 10.0մ, իսկ ստորգետնյա ինժեներական ցանցերի միջև պետք է լինի կապի մալուխներից 2.0մ, ջրագծից 2.0մ և կոյուղագծից 5.0մ:
7. Ճանապարհաեզերում հողային աշխատանքները իրականացնելիս տեղադրել անվտանգ երթևեկության համար նախատեսված ազդանշանային նշանները:

Տնօրեն	Ա. Դավթյան			ՕԲՅԵԿՏ № 018-08-21		
Նախագծող	Ս. Մակարյան			ՀՀ Արմավիրի մարզի Արաքս համայնքի Մեծամոր և Արաքս բնակավայրերի գազաֆիկացում		
Տեխնոլոգիական լուծումներ	Փուլ	Թերթ	Թերթերի			
	ԱՆ	2	9			
Պաշտոն	Ա.Ա.Հ.	ստորագրություն				
բ/ճ գազատար Հատակագիծ Մ 1:1000	«ԻԳԴԻՐ ՄԱՎ» ՍՊԸ					

ՀԱՆԳՈՒՅՑ - 1

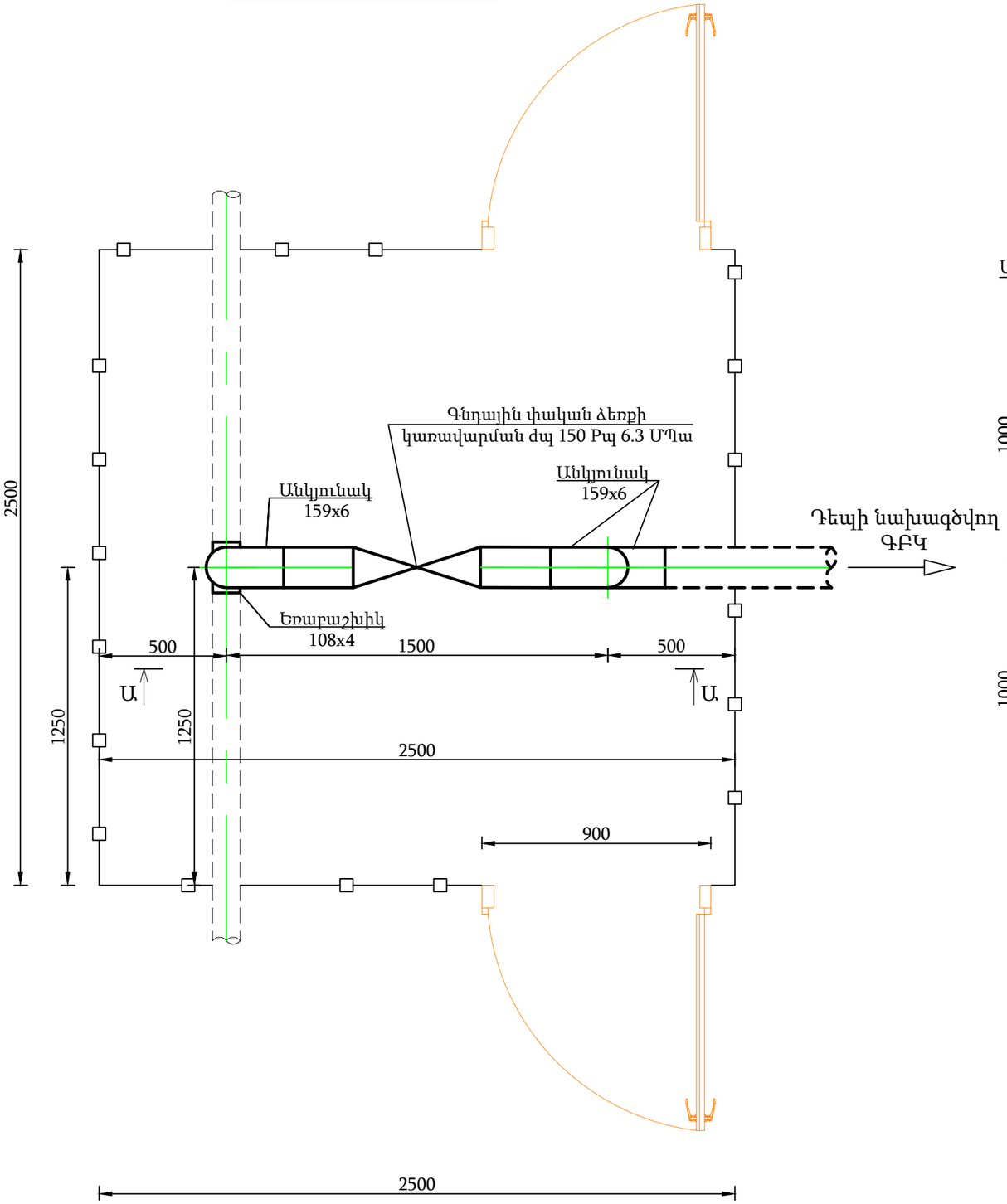

ՏԵՍՔ Ա - Ա

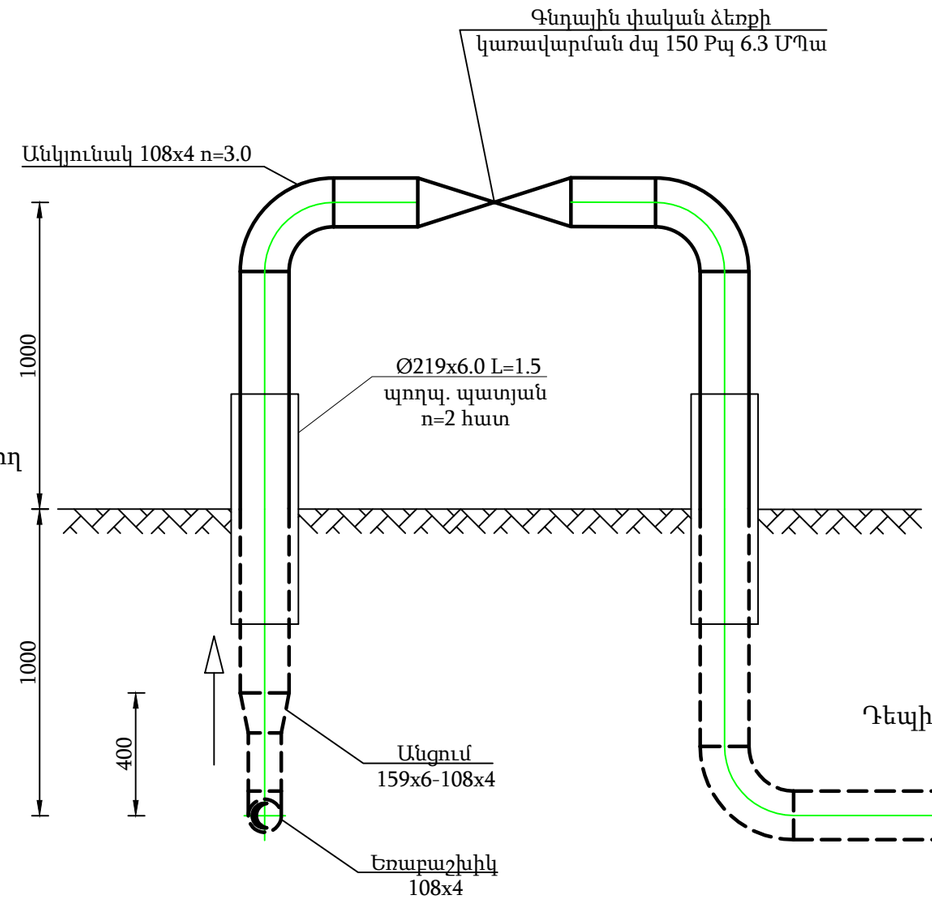

ՊԱՅՄԱՆԱԳԱՆ ՆՇԱՆՆԵՐ

- Նախագծվող վ/գ գազատար
- Նախագծվող ս/գ գազատար
- Գոյություն ունեցող վ/գ գազատար
- Գոյություն ունեցող ս/գ գազատար

Տնօրեն	Ա. Դավթյան			ՕԲՅԵԿՏ № 018-08-21			
Նախագծող	Ս. Մակարյան			ՀՀ Արմավիրի մարզի Արաքս համայնքի Մեծամոր և Արաքս բնակավայրերի գազաֆիկացում			
Պաշտոն	Ա.Ա.Հ.	ստորագ.		բ/ճ գազատար	Փուլ	Թերթ	Թերթեր
					ԱՆ	3	9
				Հանգույց 1, Տեսք Ա-Ա	«ԻԳԴԻՐ ՄԱՎ» ՍՊԸ		

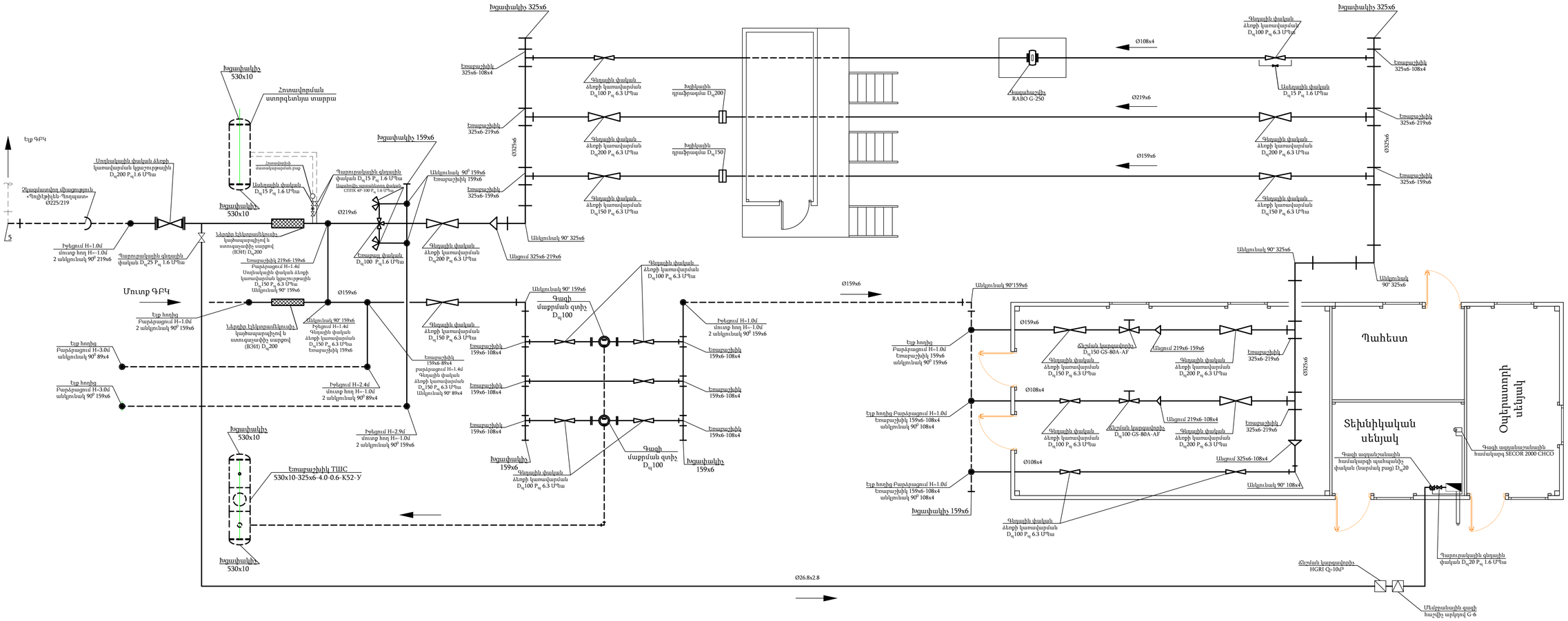

Պայմանական նշաններ

- Նախագծվող վերգետնյա գազատար
- Նախագծվող ստորգետնյա գազատար
- Գոյություն վերգետնյա ունեցող գազատար
- Գոյություն ստորգետնյա ունեցող գազատար

Տնօրեն	Ա. Դավթյան			ՕԲՅԵԿՏ № 38/11-22 SL			
Նախագծող	Ս. Մակարյան			ՀՀ Արմավիրի մարզի Արաքս համայնքի Մեծամոր և Արաքս բնակավայրերի գազաֆիկացում			
				Տեխնոլոգիական լուծումներ	Փուլ	Թերթ	Թերթեր
Պաշտոն	Ա.Ա.Հ.	ստորագրություն			ԱՆ	4	9
				Տեխնոլոգիական սխեմա	«ԻԳԴԻՐ ՄԱՎԼ» ՍՊԸ		

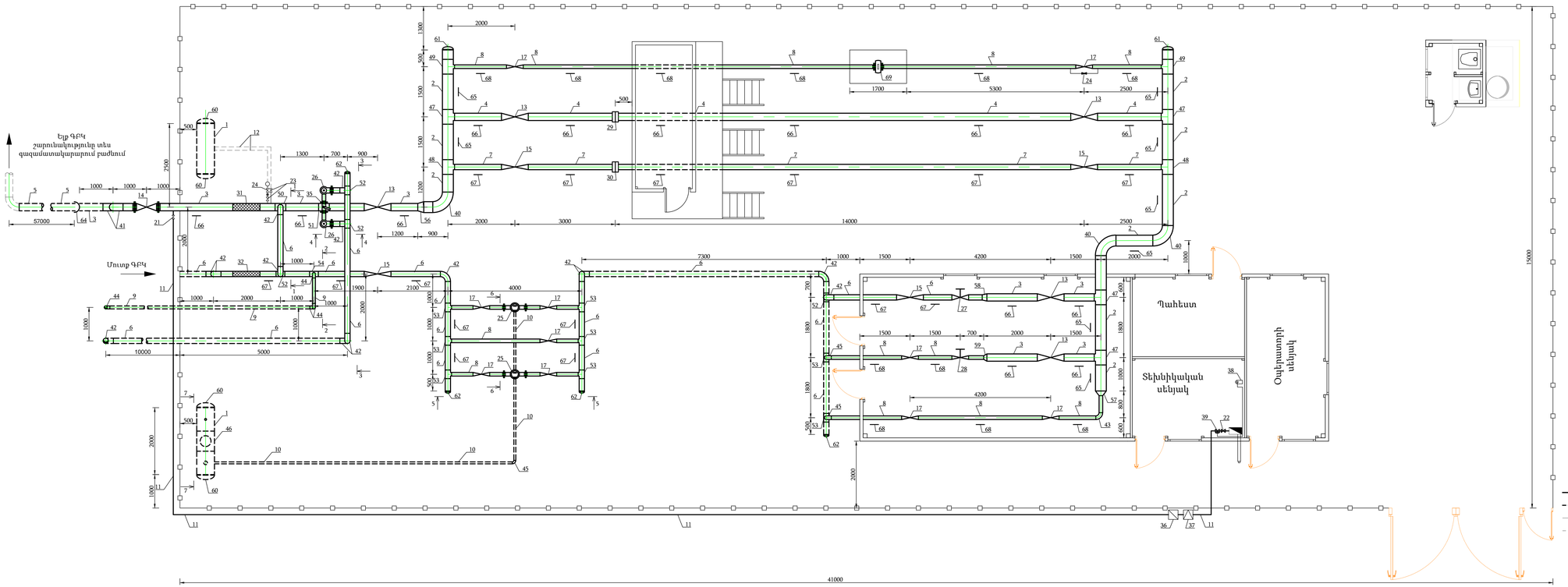

Մասնագիր

1	Ցողտվակ Ø530x10 ԳՕՍՏ 20295-85	36	Ճնշման կարգավորիչ HGRI Q-10iP
2	Ցողտվակ Ø325x6 ԳՕՍՏ 20295-85	37	Մեմբրանային գազի հաշվիչ սպիտով G-6
3	Ցողտվակ Ø219x6 ԳՕՍՏ 20295-85	38	Գազի ազդանշանային համակարգի SECOR 2000 CHCO
4	Ցողտվակ Ø219x6 ԳՕՍՏ 8732-78	39	Գազի ազդանշանային համակարգի պահպանիչ փական (նարմանի բաց) $D_{ն}$20
5	Ցողտվակ Ø225x12.8 ԹՏ100 SDR17.6 ԳՕՍՏ 50838-95		
6	Ցողտվակ Ø159x6 ԳՕՍՏ 20295-85	40	Անկյունակ 90° 325x6 ԳՕՍՏ 17375-91
7	Ցողտվակ Ø159x6 ԳՕՍՏ 8732-78	41	Անկյունակ 90° 219x6 ԳՕՍՏ 17375-91
8	Ցողտվակ Ø108x4 ԳՕՍՏ 8732-78	42	Անկյունակ 90° 159x6 ԳՕՍՏ 17375-91
9	Ցողտվակ Ø88x4 ԳՕՍՏ 8732-78	43	Անկյունակ 90° 108x4 ԳՕՍՏ 17375-91
10	Ցողտվակ Ø57x4 ԳՕՍՏ 8732-78	44	Անկյունակ 90° 89x4 ԳՕՍՏ 17375-91
11	Ցողտվակ Ø26.8x2.8 ԳՕՍՏ 3262-78	45	Անկյունակ 90° 57x4 ԳՕՍՏ 17375-91
12	Ցողտվակ Ø20x2.8 ԳՕՍՏ 8732-78	46	Եռաբաժիկի ՊՇՍՀ 530x10-325x6-4.0-0.6-К52-У
13	Գեղջային փական ձեռքի կառավարման $D_{ն}$200 $P_{ա}$ 6.3 ՄՊա	47	Եռաբաժիկի 325x6-219x6 ԳՕՍՏ 17376-91
14	Առդնկային փական ձեռքի կառավարման կցաշուրթային $D_{ն}$200 $P_{ա}$ 1.6 ՄՊա	48	Եռաբաժիկի 325x6-159x6 ԳՕՍՏ 17376-91
		49	Եռաբաժիկի 325x6-108x4 ԳՕՍՏ 17376-91
15	Գեղջային փական ձեռքի կառավարման $D_{ն}$150 $P_{ա}$ 6.3 ՄՊա	50	Եռաբաժիկի 219x6-159x6 ԳՕՍՏ 17376-91
16	Առդնկային փական ձեռքի կառավարման կցաշուրթային $D_{ն}$150 $P_{ա}$ 6.3 ՄՊա	51	Եռաբաժիկի 219x6-108x4 ԳՕՍՏ 17376-91
		52	Եռաբաժիկի 159x6 ԳՕՍՏ 17376-91
17	Գեղջային փական ձեռքի կառավարման $D_{ն}$100 $P_{ա}$ 6.3 ՄՊա	53	Եռաբաժիկի 159x6-108x4 ԳՕՍՏ 17376-91
18	Գեղջային փական ձեռքի կառավարման $D_{ն}$80 $P_{ա}$ 6.3 ՄՊա	54	Եռաբաժիկի 159x6-89x4 ԳՕՍՏ 17376-91
19	Գեղջային փական ձեռքի կառավարման $D_{ն}$50 $P_{ա}$ 6.3 ՄՊա	55	Եռաբաժիկի 57x4 ԳՕՍՏ 17376-91
20	Գեղջային փական ձեռքի կառավարման կցաշուրթային $D_{ն}$50 $P_{ա}$ 6.3 ՄՊա	56	Անցում 325x6-219x6 ԳՕՍՏ 17378-91
		57	Անցում 325x6-108x4 ԳՕՍՏ 17378-91
21	Պարուրակային գնդային փական $D_{ն}$25 $P_{ա}$ 1.6 ՄՊա	58	Անցում 219x6-159x6 ԳՕՍՏ 17378-91
22	Պարուրակային գնդային փական $D_{ն}$20 $P_{ա}$ 1.6 ՄՊա	59	Անցում 219x6-108x4 ԳՕՍՏ 17378-91
23	Պարուրակային գնդային փական $D_{ն}$15 $P_{ա}$ 1.6 ՄՊա	60	Թյուփային 530x10 ԳՕՍՏ 17379-91
24	Ասեղային փական $D_{ն}$15 $P_{ա}$ 1.6 ՄՊա	61	Թյուփային 325x6 ԳՕՍՏ 17379-91
25	Գազի մաքրման զտիչ $D_{ն}$100	62	Թյուփային 159x6 ԳՕՍՏ 17379-91
26	Ասպիսիրվեր արտանետող փական СПППК 4Р-100 $P_{ա}$ 1.6 ՄՊա	63	Թյուփային 108x4 ԳՕՍՏ 17379-91
27	Ճնշման կարգավորիչ $D_{ն}$150 GS-80A-AF	64	Ջլազմատրող միացություն «Ղոլեֆիլեն-Ղողպատ» Ø225/219
26	Ճնշման կարգավորիչ $D_{ն}$100 GS-80A-AF		
29	Թգեկային դրաֆրագմա $D_{ն}$200	65	Մեխանական հենասարն Ø 219x4 ԳՕՍՏ 10704-91 H=0.85 (1.35) մ
30	Թգեկային դրաֆրագմա $D_{ն}$150		
31	Ներքին էլեկտրամեկուսիչ կամեպարպիչով և ստուգաչափիչ սարքով (ԵՅԻ) $D_{ն}$200	66	Մեխանական հենասարն Ø159x4 ԳՕՍՏ 10704-91 H=0.9 (1.4) մ
32	Ներքին էլեկտրամեկուսիչ կամեպարպիչով և ստուգաչափիչ սարքով (ԵՅԻ) $D_{ն}$150	67	Մեխանական հենասարն Ø108x3 ԳՕՍՏ 10704-91 H=1.0 (1.5) մ
33	Կցաշուրթ $D_{ն}$300	68	Մեխանական հենասարն Ø89x3 ԳՕՍՏ 10704-91 H=1.0 (1.5) մ
34	Կցաշուրթ $D_{ն}$100		
35	Եռաբաղ փական $D_{ն}$100 $P_{ա}$1.6 ՄՊա	69	Գազահաչվիչ RABO G-250

Պայմանական նշաններ

- Նախաձգվող վերգետնյա գազատար
- Նախաձգվող ստորգետնյա գազատար
- Գոյություն վերգետնյա ունեցող գազատար
- Գոյություն ստորգետնյա ունեցող գազատար

ՀԱՄԱՁԱՅՆԵՑՎԱԾ Է:
«Տրանսգազ» ՍՊԸ

Պատճեն

Տնօրենի տեղակալ գլխավոր մասնագետներ — Հ. Ղազարյան

Տնօրենի տեղակալ — Կ. Սարգսյան

Գազափոխադրման համակարգի ՇՄ բաժնի պետ — Ա. Քոչարյան

Տեխնիկական բաժնի պետ — Հ. Թումանյան

Տնօրեն	Ա. Դավթյան				ՕՐՅԵԿՏ № 38/11-22 SL
Նախագծող	Ս. Մանարան				ՀՀ Արմավիրի մարզի Արաքս համայնքի Մեծամոր և Արաքս բնակավայրերի գազաֆիկացում
					Տեխնոլոգիական լուծումներ — Գծել: ԱՆ; Թերթ: 5; Թերթերը: 9
Պաշտոն	Ա.Ա.Հ.	ստորագ.			
					ԳԲԿ տարածք Հատակագիծ մ 1:50 — «ԻԳԻՐ ՄԱԼԱ» ՍՊԸ

ՏԵՍՔ 1-1

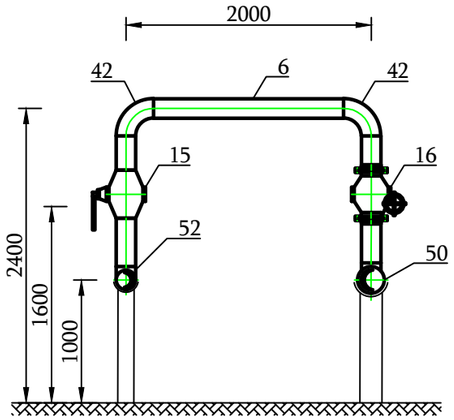

ՏԵՍՔ 2-2

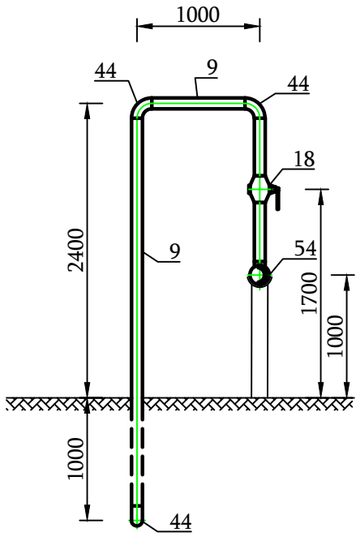

ՏԵՍՔ 3-3

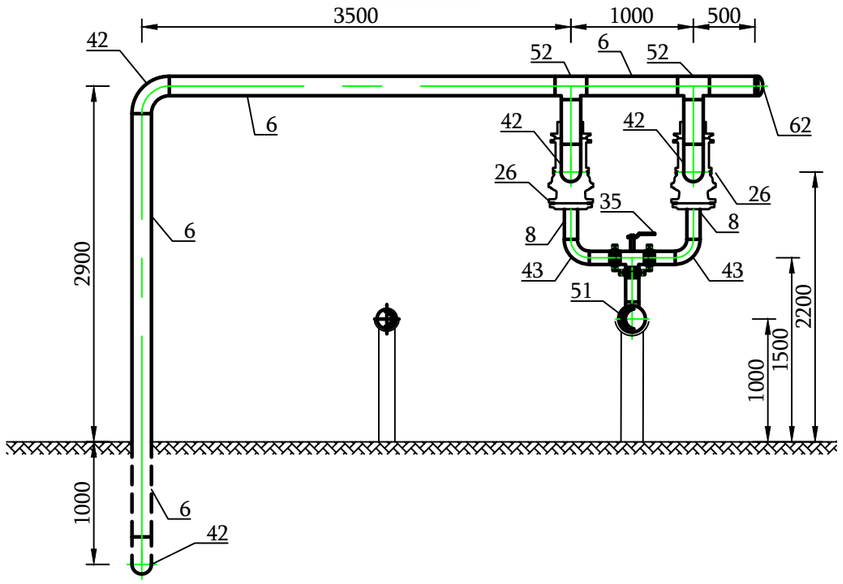

ՏԵՍՔ 4-4

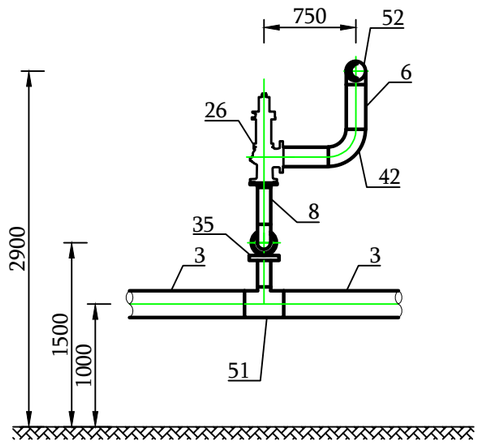

Հանգույց-1

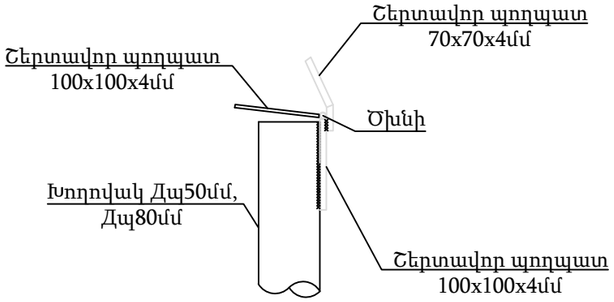

Հանգույց-2

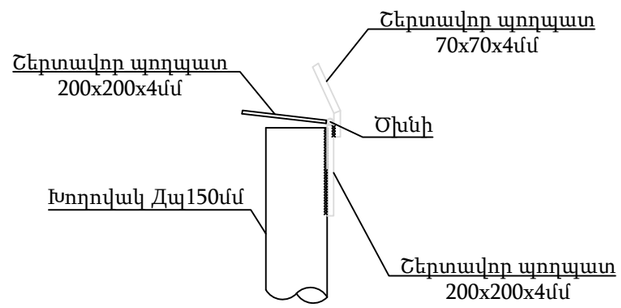

ՏԵՍՔ 5-5

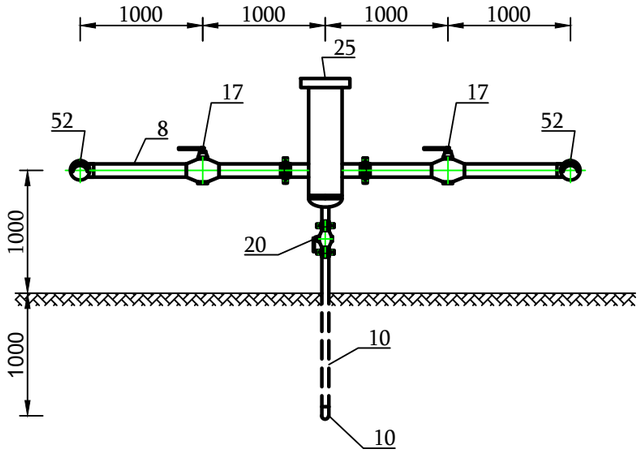

ՏԵՍՔ 6-6

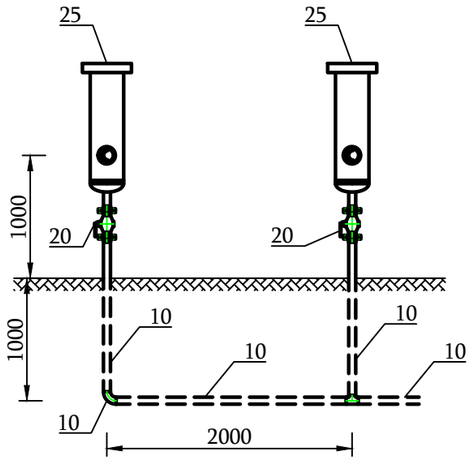

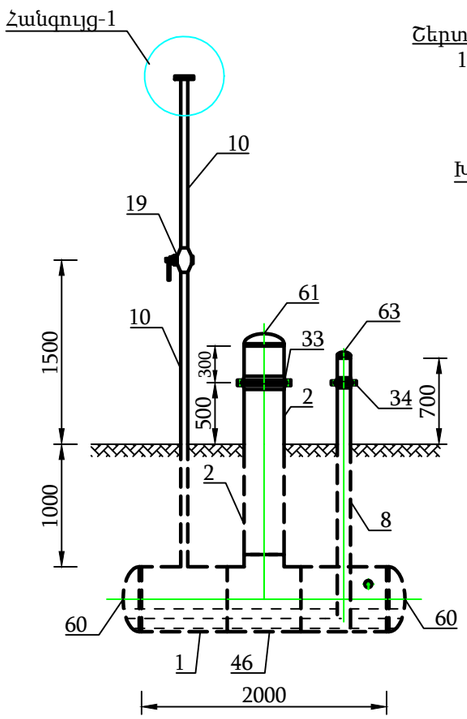

				ՕԲՅԵԿՏ № 38/11-22 ՏԼ		
Տնօրեն	Ա. Դավթյան					
				ՀՀ Արմավիրի մարզի Արաքս համայնքի Մեծամոր և Արաքս բնակավայրերի գազաֆիկացում		
Նախագծող	Ս. Մակարյան					
				Տեխնոլոգիական լուծումներ	Փուլ	Թերթ	Թերթեր
					ԱՆ	6	9
Պաշտոն	Ա.Ա.Հ.	ստոր.				
				ՏԵՍՔ 1-1, ՏԵՍՔ 2-2, ՏԵՍՔ 3-3, ՏԵՍՔ 4-4, ՏԵՍՔ 5-5, ՏԵՍՔ 6-6, ՏԵՍՔ 7-7, Հանգույց 1 M 1:50	«ԻԳԴԻՐ ՄԱՎ» ՍՊԸ	

Մ ա ս ն ա գ ի ր

1	Խողովակ Ø530x10 ԳՕՍՏ 20295-85
2	Խողովակ Ø325x6 ԳՕՍՏ 20295-85
3	Խողովակ Ø89x4 ԳՕՍՏ 8732-78
4	Խողովակ Ø20x2.8 ԳՕՍՏ 8732-78
5	Գնդային փական ձեռքի կառավարման Դպ 80 Ру 1.6 ՄՊա
6	Պարուրակային գնդային փական Դպ15 Ру 1.6 ՄՊա կցորդիչով (американка)
7	Ասեղային փական Դպ15 Ру 16 ՄՊա
8	Խցափակիչ 530x10 ԳՕՍՏ 17379-01
9	Խցափակիչ 325x6 ԳՕՍՏ 17379-01
10	Թասակ (Колпак) Ц-25 ԳՕՍՏ 8962-75
11	Թասակ (Колпак) Ц-80 ԳՕՍՏ 8962-75
12	Խողովակակցիչ (Сгон) Ц- 25 ԳՕՍՏ 8969-75
13	Դիտահոր

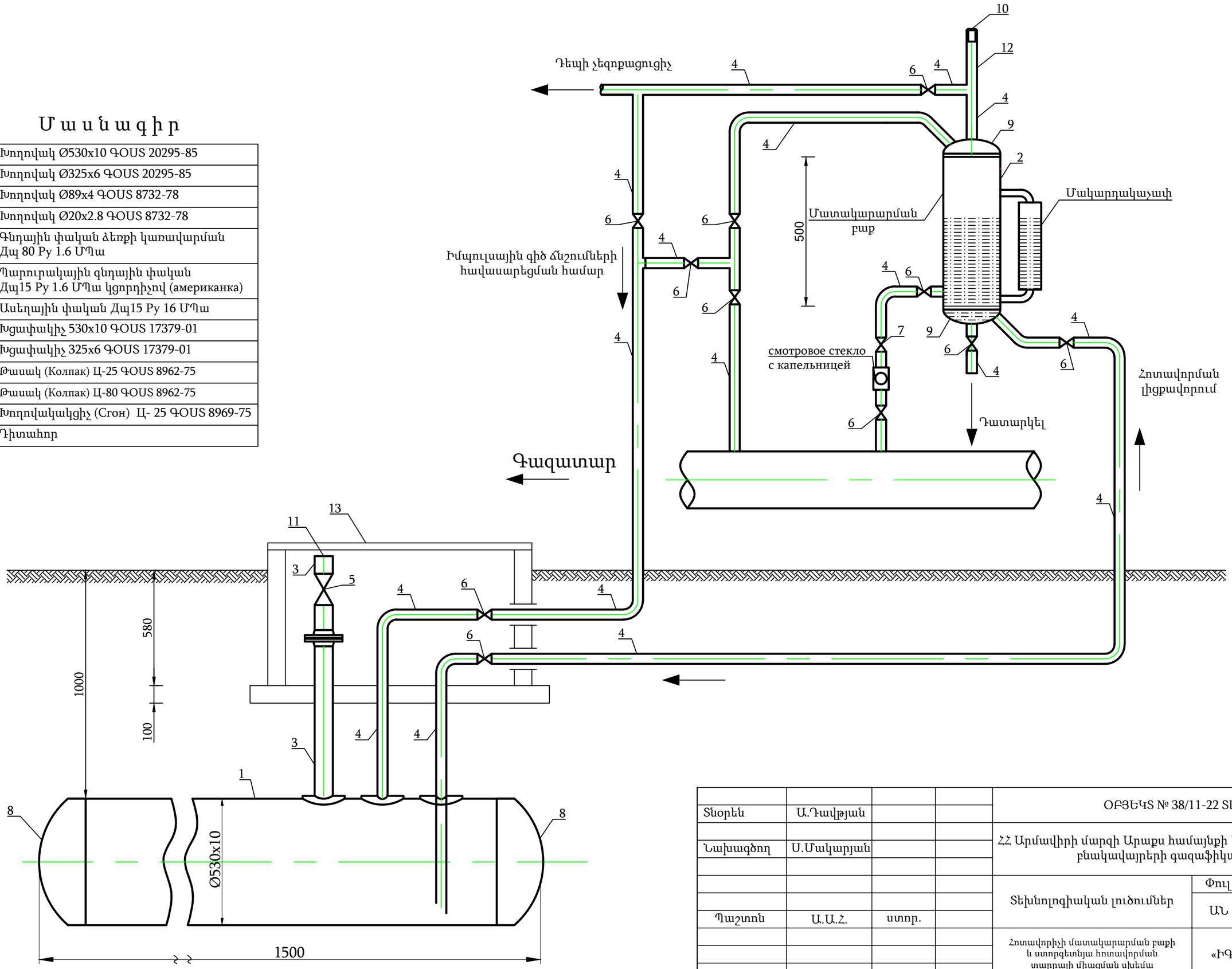

Տնօրեն	Ա.Դավթյան			ՕԲՅԵԿՏ № 38/11-22 ՏԼ			
Նախագծող	Ս.Մակարյան			ՀՀ Արմավիրի մարզի Արաքս համայնքի Մեծամոր և Արաքս բնակավայրերի գազաֆիկացում			
Պաշտոն	Ա.Ա.Հ.	ստոր.		Տեխնոլոգիական լուծումներ	Փուլ	Թերթ	Թերթեր
					ԱՆ	7	9
				Հոտավորիչի մատակարարման բաքի և ստորգետնյա հոտավորման տարրայի միացման սխեմա	«ԻԳԴԻՐ ՄԱՎ» ՍՊԸ		

Հատակագիծ

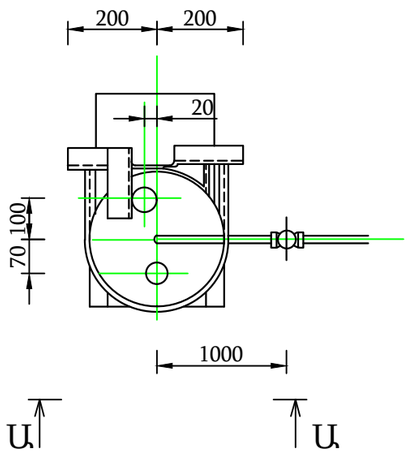

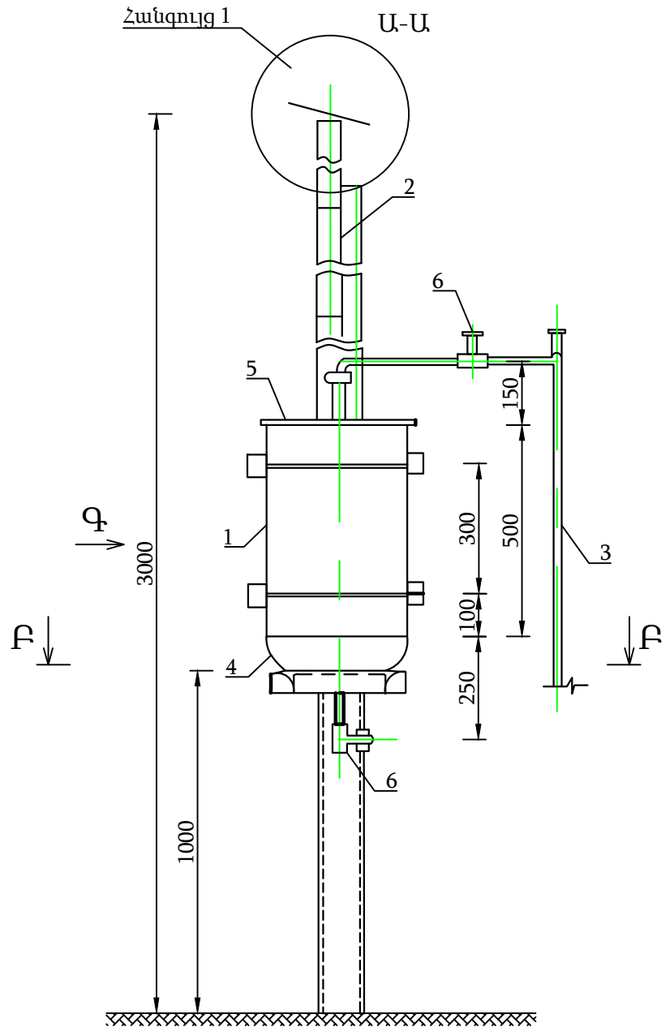

Հանգույց-1

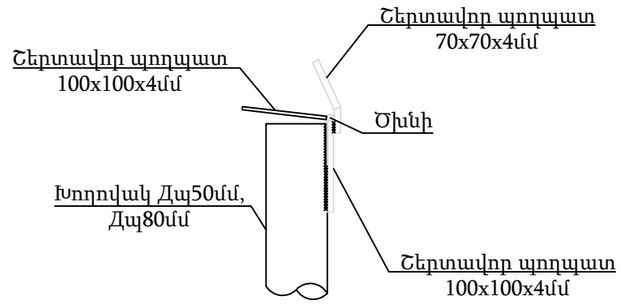

Բ-Բ

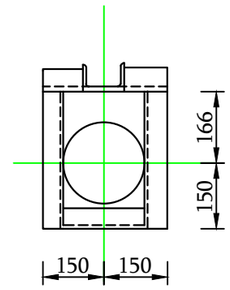

Տեսք Գ

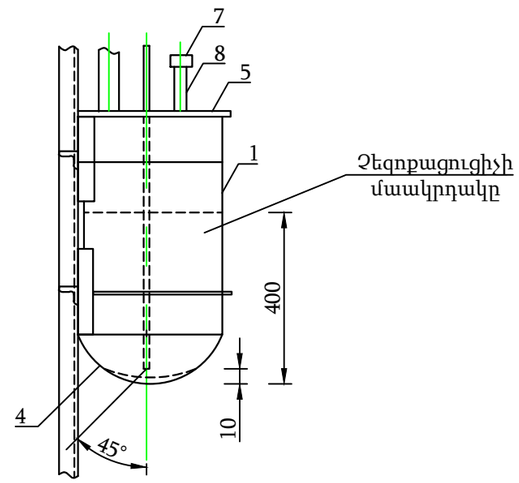

Մասնագիր

1	Խողովակ Ø325x6 ԳՕՍՏ 20295-85
2	Խողովակ Ø57x4 ԳՕՍՏ 8732-78
3	Խողովակ Ø20x2.8 ԳՕՍՏ 8732-78
4	Խցափակիչ 325x6 ԳՕՍՏ 17379-01
5	Հատակ 325x6 ԳՕՍՏ 12623-78
6	Պարուրակային գնդային փական $D_{պ}$15 $P_{պ}$1.6ՄՊա կցորդիչով (американка)
7	Թասակ (Колпак) Ц-25 ԳՕՍՏ 8962-75
8	Խողովակակցիչ (Сгон) Ц- 25 ԳՕՍՏ 8969-75
9	Շերտավոր պողպատ 100x100x4մմ
10	Շերտավոր պողպատ 70x70x4մմ
11	Ծխնի (петля)

				ՕԲՅԵԿՏ № 38/11-22 ՏԼ		
Տնօրեն	Ա. Դավթյան					
				ՀՀ Արմավիրի մարզի Արաքս համայնքի Մեծամոր և Արաքս բնակավայրերի գազաֆիկացում		
Նախագծող	Ս. Մակարյան					
				Տեխնոլոգիական լուծումներ	Փուլ	Թերթ	Թերթեր
					ԱՆ	8	9
Պաշտոն	Ա.Ա.Հ.	ստոր.				
				Հոտավորիչի գազերի չեզոքացման հանգույց. հատակագիծ,հանգույց 1,կտրվածք Ա-Ա,Բ-Բ, տեսք Գ,	«ԻԳԴԻՐ ՄԱՎ» ՍՊԸ	

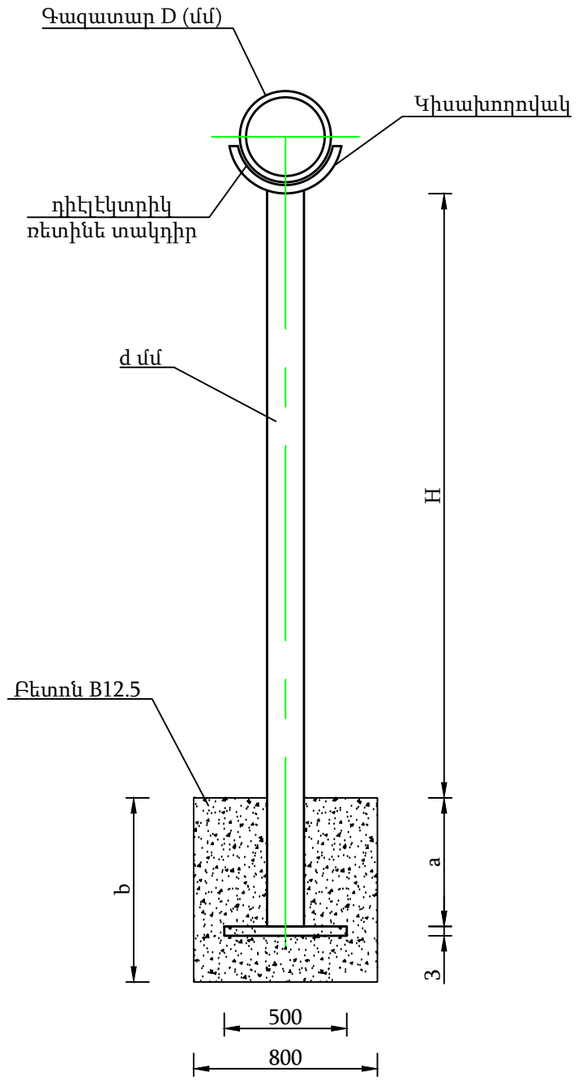

D/H		200
0.85	a	500
	b	700

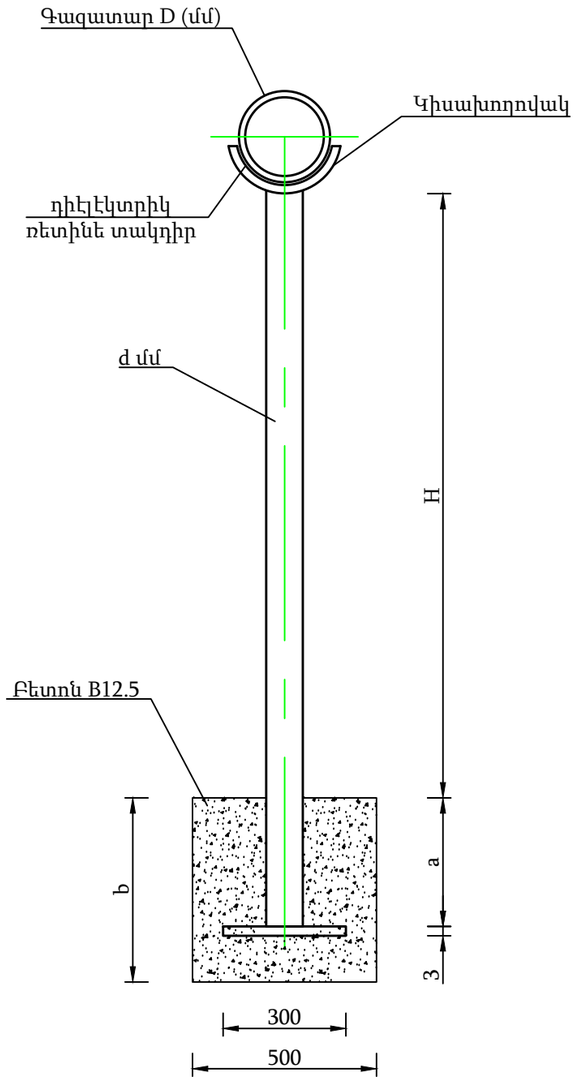

D/H		150	100	80
0.9	a	500		
	b	700		
1.0	a		500	
	b		700	
1.0	a			500
	b			700

Տնօրեն	Ա.Դավթյան			ՕԲՅԵԿՏ № 38/11-22 ՏԼ		
Նախագծող	Ս.Մակարյան			ՀՀ Արմավիրի մարզի Արաքս համայնքի Մեծամոր և Արաքս բնակավայրերի գազաֆիկացում		
Պաշտոն	Ա.Ա.Հ.	ստոր.		Տեխնոլոգիական լուծումներ	Փուլ	Թերթ	Թերթեր
					ԱՆ	9	9
				Շարժական հենապյուն	«ԻԳԴԻՐ ՄԱՎ» ՍՊԸ		

№ հ/հ	Նշանակում	Անվանում	Չափ. միավ.	Քանակ	միավ. զանգ. կգ	Ծանոթ.
1	ԳՕՍՏ 20295-85	Խողովակ Ø530x10	մ	3	128.24	
2	ԳՕՍՏ 10704-91	Խողովակ Ø325x6	մ	1.5	47.2	պատյան
3	ԳՕՍՏ 20295-85	Խողովակ Ø325x6	մ	18	47.2	
4	ԳՕՍՏ 10704-91	Խողովակ Ø219x6	մ	3	31.52	պատյան
5	ԳՕՍՏ 20295-85	Խողովակ Ø219x6	մ	15.5	31.52	
6	ԳՕՍՏ 8732-78	Խողովակ Ø219x6	մ	21	31.52	
7	ԳՕՍՏ 50838-95	Խողովակ Ø225x12.8 ՊԷ100 SDR17.6	մ	61		
8	ԳՕՍՏ 20295-85	Խողովակ Ø159x6	մ	122.5	22.64	
9	ԳՕՍՏ 8732-78	Խողովակ Ø159x6	մ	21	22.64	
10	ԳՕՍՏ 8732-78	Խողովակ Ø108x4	մ	47.5	10.26	
11	ԳՕՍՏ 8732-78	Խողովակ Ø89x4	մ	25	8.39	
12	ԳՕՍՏ 8732-78	Խողովակ Ø57x4	մ	23.5	5.23	
13	ԳՕՍՏ 3262-78	Խողովակ Ø26.8x2.8	մ	50	1.66	
14	ԳՕՍՏ 8732-78	Խողովակ Ø20x2.8	մ	20	1.19	
15		Գնդային փական ձեռքի կառավարման $D_{պ}$200 $D_{պ}$150 $D_{պ}$100 $D_{պ}$80 $D_{պ}$50	հատ	5 6 10 1 1		$P_{պ}$ 6.3 ՄՊա
16		Սողնակային փական ձեռքի կառավարման կցաշուրթային $D_{պ}$200	հատ	1		$P_{պ}$1.6 ՄՊա
17		Սողնակային փական ձեռքի կառավարման կցաշուրթային $D_{պ}$150	հատ	1		$P_{պ}$6.3 ՄՊա
18		Գնդային փական ձեռքի կառավարման Դպ 80		1		Ру 1.6 ՄՊա
19		Գնդային փական ձեռքի կառավարման կցաշուրթային $D_{պ}$50	հատ	2		$P_{պ}$ 6.3 ՄՊա
20		Պարուրակային գնդային փական $D_{պ}$25 $D_{պ}$20 $D_{պ}$15	հատ	1 1 13		$P_{պ}$ 1.6 ՄՊա
21		Ասեղային փական $D_{պ}$15	հատ	2		$P_{պ}$ 1.6 ՄՊա
22		Եռաքայլ փական $D_{պ}$100	հատ	1		$P_{պ}$1.6 ՄՊա
23	VF1-S4-B ANSI 300	Գազի մաքրման զտիչ $D_{պ}$100	հատ	2		$P_{պ}$ 5.5 ՄՊա
24		Ապահովիչ արտանետող փական СППК 4Р-100	հատ	2		$P_{պ}$ 1.6 ՄՊա
25	GS-80A-AF	Ճնշման կարգավորիչ $D_{պ}$150	հատ	1		
26	GS-80A-AF	Ճնշման կարգավորիչ $D_{պ}$100	հատ	1		
27		Ներդիր էլեկտրամեկուսիչ կայծապարպիչով և ստուգաչափիչ սարքով (ВЭИ) $D_{պ}$200	հատ	1		

Տնօրեն	Ա.Դավթյան			ՕԲՅԵԿՏ № 38/11-22 ՏԼ			
Նախագծող	Ս.Մակարյան			ՀՀ Արմավիրի մարզի Արաքս համայնքի Մեծամոր և Արաքս բնակավայրերի գազաֆիկացում			
Պաշտոն	Ա.Ա.Հ.	ստոր.		Տեխնոլոգիական լուծումներ	Փուլ	Թերթ	Թերթեր
					ԱՆ	1	2
				Սարքավորումների և նյութերի անվանացուցակ	«ԻԳԴԻՐ ՄԱՎ» ՍՊԸ		

28		Ներդիր էլեկտրամեկուսիչ կայծապարպիչով և ստուգաչափիչ սարքով (ВЭИ) $D_{պ}$150	հատ	1		
29		Ճնշման կարգավորիչ HGRI Q=10մ³	հատ	1		
30		Մեմբրանային գազի հաշվիչ արկղով G-6	հատ	1		
31	SECOR 2000 CHCO	Գազի ազդանաշանային համակարգ	հատ	1		
32		Գազի ազդանշանային համակարգի պահպանիչ փական (նարմակ բաց) $D_{պ}$20	հատ	1		
33		Գազահաշվիչ RABO G-250	հատ	1		
34	ԳOUS 17375-91	Անկյունակ 90° 325x6	հատ	3	37	
35	ԳOUS 17375-91	Անկյունակ 90° 219x6	հատ	2	15	
36	ԳOUS 17375-91	Անկյունակ 90° 159x6	հատ	18	8.1	
37	ԳOUS 17375-91	Անկյունակ 90° 108x4	հատ	5	2.5	
38	ԳOUS 17375-91	Անկյունակ 90° 89x4	հատ	4	1.5	
39	ԳOUS 17375-91	Անկյունակ 90° 57x4	հատ	2	0.7	
40	Газ ТУ 1469-006-00153229-2009 изм.2	Եռաբաշխիկ ТШС 530x10-325x6-5.6-0.6-К52-У	հատ	1	100	
41	ԳOUS 17376-91	Եռաբաշխիկ 325x6-219x6	հատ	4	27.4	
42	ԳOUS 17376-91	Եռաբաշխիկ 325x6-159x6	հատ	2	27.4	
43	ԳOUS 17376-91	Եռաբաշխիկ 325x6-108x4	հատ	2	27.4	
44	ԳOUS 17376-91	Եռաբաշխիկ 219x6-159x6	հատ	1	10.2	
45	ԳOUS 17376-91	Եռաբաշխիկ 219x6-108x4	հատ	1	10.2	
46	ԳOUS 17376-91	Եռաբաշխիկ 159x6	հատ	4	6.6	
47	ԳOUS 17376-91	Եռաբաշխիկ 159x6-108x4	հատ	8	6.6	
48	ԳOUS 17376-91	Եռաբաշխիկ 159x6-89x4	հատ	1	6.6	
49	ԳOUS 17376-91	Եռաբաշխիկ 108x4	հատ	1	2.2	
50	ԳOUS 17376-91	Եռաբաշխիկ 57x4	հատ	1	0.6	
51	ԳOUS 17378-91	Անցում 325x6-219x6	հատ	1	11	
52	ԳOUS 17378-91	Անցում 325x6-108x4	հատ	1	9	
53	ԳOUS 17378-91	Անցում 219x6-159x6	հատ	1	4.4	
54	ԳOUS 17378-91	Անցում 219x6-108x4	հատ	1	2.9	
55	ԳOUS 17378-91	Անցում 159x6-108x4	հատ	1	2.3	
56	ԳOUS 12623-78	Հատակ (Днище) 325x6	հատ	1	3.44	
57	ԳOUS 17379-91	Խցափակիչ 530x10	հատ	4	25	
58	ԳOUS 17379-91	Խցափակիչ 325x6	հատ	6	7	
59	ԳOUS 17379-91	Խցափակիչ 159x6	հատ	3	2.3	
60	ԳOUS 17379-91	Խցափակիչ 108x4	հատ	1	0.7	
61	ԳOUS 10704-91	Խողովակ Ø219x4 H=0.85 (1.35) մ	մ	10.8	21.21	հենապյուն
62	ԳOUS 10704-91	Խողովակ Ø159x4 H=0.9 (1.4) մ	մ	18.2	15.29	հենապյուն
63	ԳOUS 10704-91	Խողովակ Ø108x3 H=1.0 (1.5) մ	մ	22.5	7.77	հենապյուն
64	ԳOUS 10704-91	Խողովակ Ø89x3 H=1.0 (1.5) մ	մ	16.5	6.36	հենապյուն

N	Աշխատանքների ծավալի նկարագրում	Չափման միավոր	Քանակ	Ծանոթություն
	ԳԲԿ մոտեցնող գազատար			
1	Խրամուղու քանդում ձեռքով III կ. գրունտում ստորգետնյա խողովակների համար	$մ^3$	48.4	
2	Խողովակի տակ նախապատրաստական շերտի d=0.1մ և խողովակի շուրջ պաշտպանիչ շերտի d=0.2մ ստեղծվում փափուկ բնահողից (ավազ առանց խառնուրդի)	$մ^3$	20.2	
3	Փափուկ բնահողի (ավազ առանց խառնուրդի) բարձում և տեղափոխում ինքնաթափով 15կմ հեռավորությունից	$մ^3$/տ	20.2/32.32	
4	Խրամուղու հակադարձ լիցք	$մ^3$	28.2	
5	Ավելացած գրունտի տեղափոխում 5կմ	$մ^3$	20.2	
6	Գազատար խողովակի տեղադրում խրամուղում և մեկուսացում “ПИК” տիպի ամրանավորված ժապավենային մեկուսացումով Ø 159x6 Ø 108x4	մ/կգ	57/1290.48 0.5/5.13	ԳOUS 20295-85 ԳOUS 8732-78
7	Պողպատե պատյանի ուղղաձիգ տեղադրում խրամուղում և մեկուսացում “ПИК” տիպի ժապավենային մեկուսացում Ø 219x6	հատ/մ	2/3	ԳOUS 10704-91
8	Պատյանի ծայրերի հերմետիկացում բիտումով	հատ	2	
9	Պողպատյա գազատարի անցկացում պողպատյա պատյանով Ø159x6/219x6	հատ/մ	2/3	
10	Գազատարի տեղադրում մետաղական հենարանների վրա Ø 159x6	մ/կգ	3/67.92	ԳOUS 20295-85
11	Գազատարի ներկում ներկում 2 անգամ а) Նախաներկում (грунтовка) ХС-010 гф-021 б) հակակոռոզիական ներկում	 $մ^2$ $մ^2$	 2 2	
12	Գնդային փական ձեռքի կառավարման $D_{պ}$ 150 $P_{պ}$ 6.3 ՄՊա	հատ	1	
13	Անկյունակ 159x6	հատ/կգ	6/48.6	ԳOUS 17375-01
14	Եռաբաշխիկ 108x4	հատ/կգ	1/2.2	ԳOUS 17376-01
15	Անցում 159x6-108x4	հատ/կգ	1/2.3	ԳOUS 17376-01
16	Լվացում, փչամաքրում 2 անգամ, ամրության և հերմետիկության հիդրավլիկ փորձարկում $P_{փ}$=1.25 $P_{աշխ}$	մ	60.5	
17	Զոդակարերի ստուգում ճառագայթային մեթոդով	զոդակար	17	
	ԳԲԿ Հոտավորման հանգույց			
1	Խրամուղու քանդում ձեռքով ստորգետնյա խողովակների համար III կ. գրունտում	$մ^3$	1	
2	Խողովակի տակ նախապատրաստական շերտի d=0.1մ և խողովակի շուրջ պաշտպանիչ շերտի d=0.2մ ստեղծվում փափուկ բնահողից (ավազ առանց խառնուրդի)	$մ^3$	0,6	
3	Փափուկ բնահողի (ավազ առանց խառնուրդի) բարձում և տեղափոխում ինքնաթափով 15կմ հեռավորությունից	$մ^3$/տ	0.6/0.96	
4	Խրամուղու հակադարձ լիցք	$մ^3$	0.4	
5	Ավելացած գրունտի տեղափոխում 5կմ	$մ^3$	0.6	
6	Փոսորակի քանդում ձեռքով III կ. գրումտում (1x2x1.6)	$մ^3$	3.2	Ստորգետնյա հոտավորման տարրաի համար
7	Տարրաի տակ նախապատրաստական շերտի d=0.1մ և շուրջ պաշտպանիչ շերտի d=0.2մ ստեղծվում փափուկ բնահողից (ավազ առանց խառնուրդի)	$մ^3$	1.2	
8	Փափուկ բնահողի (ավազ առանց խառնուրդի) բարձում և տեղափոխում ինքնաթափով 15կմ հեռավորությունից	$մ^3$/տ	1.2/1.92	

9	Փոսորակի հակադարձ լիցք	մ³	1.6	
10	Ավելացած գրունտի տեղափոխում 5կմ	մ³	1.6	
11	Խողովակի մոնտաժում ԳՕՍՏ 20295-85 Ø530x10 /ստորգետնյա/ ԳՕՍՏ 20295-85 Ø 325x6 /վերգետնյա/ ԳՕՍՏ 8732-78 Ø 89 x4 /ստորգետնյա/ ԳՕՍՏ 8732-78 Ø 57 x4 /վերգետնյա/ ԳՕՍՏ 8732-78 Ø 20 x2.8 /ստորգետնյա/ ԳՕՍՏ 8732-78 Ø 20 x2.8 /վերգետնյա/	մ³/տ	1.5/192.36 1/47.2 1/8.39 1.5/7.845 10/11.9 10/11.9	
12	Խողովակաշարի մեկուսացում ПИК տիպի ամրանավորված ժապավենային մեկուսացումով /Dպ 500/ / Dպ 80/	մ/կգ	1.5/192.36 1/8.39	Ստորգետնյա հոտավորման տարրա
13	Խողովակների մեկուսացում պրայմերով (2 անգամ) Ø 20 x2.8	մ²	0.7	
14	Խողովակների ներկում ներկում 2 անգամ а) Նախաներկում (грунтовка) ХС-010 гф-021 б) հակակոռոզիական ներկում	 մ² մ²	 2 2	
15	Խցափակիչ 530x10 325x6	հատ/կգ	2/50 3/21	ԳՕՍՏ 17379-01
16	Հատակ (днище) 325-6	հատ/կգ	1/3.44	ԳՕՍՏ 12623
17	Թասակ (Колпак) Ц-80	հատ/կգ	1/0.8	ԳՕՍՏ 8962-75
18	Թասակ (Колпак) Ц-25	հատ/կգ	2/0.29	ԳՕՍՏ 8962-75
19	Խողովակակցիչ (Сгон) Ц-25	հատ/կգ	2/0.51	ԳՕՍՏ 8969-75
20	Գնդային փական ձեռքի կառավարման Dպ 80 Ру 1.6 ՄՊա	հատ	1	
21	Գնդային կցորդչային փական Dպ 15 Рպ 1.6 ՄՊա	հատ	13	
22	Ասեղային վենտիլ Рպ 16 ՄՊա	հատ	1	
23	Կցորդիչ (муфта)- американка	հատ	28	
24	Շերտավոր պողպատ 100x100x4մմ	հատ/կգ	2/0.66	
25	Շերտավոր պողպատ 70x70x4մմ	հատ/կգ	1/0.16	
26	Ծխնի	հատ	1	
27	Զոդակարերի ստուգում ճառագայթային մեթոդով	զոդակար	15	
	Շրջանցման գիծ			
1	Խրամուղու քանդում էքսկավատորով IIIկարգի գրունտում	մ³	55	
2	Նույնը ձեռքով III կարգի գրունտում	մ³	5	
3	0.1մ ավազի նստաշերտի ստեղծում խողովակի տակ և ծածկում ավազի շերտով էքսկավատորով	մ³	23	
4	(ավազ առանց խառնուրդի) բեռնում և տեղափոխում բեռնատար ավտոմեքենայով 15 կմ	մ³/տն	23/36.8	
5	Խրամուղու ետլիցք	մ³	35	
6	Ավելացած գրունտի տեղափոխում 5կմ	մ³	25	
7	Տարածքի տոփանում մեխանիզմով L=60մ h=0.3մ	մ²/ մ³	48/14.4	
8	Չկազմատվող միացություն «Պոլիէթիլեն-Պողպատ» Ø 225/219	հատ	1	ԳՕՍՏ 50838-2009
9	Պոլիէթիլենային խողովակի տեղադրում խրամուղում ՊԷ 100 SDR 17.6 Ø225x12.8	մ	61	ԳՕՍՏ 50838-2009
10	Խողովակի կցվանքային եռակցում ՊԷ 100 SDR 17.6 Ø225x12.8	հատ	6	
11	Խողովակի մեխանիկական կտրում և ծայրերի ուղղում ՊԷ 100 SDR 17.6 Ø225x12.8	հատ	12	
12	Գազատար խողովակի տեղադրում խրամուղում և մեկուսացում “ПИК” տիպի ամրանավորված ժապավենային մեկուսացումով Ø 219x6	մ/կգ	2/63.04	ԳՕՍՏ 20295-85

13	Պողպատե պատյանի ուղղաձիգ տեղադրում խրամուղում և մեկուսացում “ПИК” տիպի ժապավենային մեկուսացում Ø 325x6	հատ/մ	1/1.5	
14	Պատյանի ծայրերի հերմետիկացում բիտումով	հատ	1	
15	ՊԷ խողովակների զոդակարերի ստուգում ուլտրաձայնային եղանակով	հատ	6	
16	Պղնձե լարի տեղադրում խրամուղում Ф-2.5մմ2	մ	65	
17	Բացահայտիչ ժապավեն	մ	65	
18	Պողպատյա գազատարի անցկացում պողպատյա պատյանով Ø219x6/325x6	հատ/մ	1/1.5	
19	Գազատարի տեղադրում մետաղական հենարանների վրա Ø 219x6 Ø 159x6	մ/կգ	5/157.6 5.5/124.52	ԳOUS 20295-85 ԳOUS 20295-85
20	Գազատարի ներկում ներկում 2 անգամ а) Նախաներկում (грунтовка) ХС-010 гф-021 б) հակակոռոզիական ներկում	 մ² մ²	 7 7	
21	Ներդիր էլեկտրամեկուսիչ կայծապարպիչով և ստուգաչափիչ սարքով (ВЭИ) Ду 200	հատ	1	
22	Ներդիր էլեկտրամեկուսիչ կայծապարպիչով և ստուգաչափիչ սարքով (ВЭИ) Ду 150	հատ	1	
23	Սողնակային փական կառավարման կցաշուրթերով հակադարձ կցաշուրթերով Ду 200 Ру 1.6 ՄՊա	հատ	1	
24	Սողնակային փական կառավարման կցաշուրթերով հակադարձ կցաշուրթերով Ду 150 Ру 6.3 ՄՊա	հատ	1	
25	Գնդային փական ձեռքի կառավարման Ду 150 Ру 6.3 ՄՊա	հատ	1	
26	Անկյունակ 219x6 159x6	հատ/կգ	2/30 2/16.2	ԳOUS 17375-01
27	Եռաբաշխիկ 219x6-159x6 159x6	հատ/կգ	1/10.2 1/6.6	ԳOUS 17376-01
28	ՊԷ գազատարի փչամաքրում և փորձարկում	մ	61	
29	Լվացում, փչամաքրում 2 անգամ, ամրության և հերմետիկության հիդրավլիկ փորձարկում Рփ=1.5 Рաշխ	մ	12.5	
30	Զոդակարերի ստուգում ճառագայթային մեթոդով	զոդակար	24	
Արտանետման մոմերի, եռաքայլ փականի, ապահովիչ արտանետող փականի, ԳԲԿ մուտքի և ելքի փականների տեղադրում				
1	Խրամուղու քանդում ձեռքով III կ. գրունտում ստորգետնյա խողովակների համար	մ³	21	
2	Խողովակի տակ նախապատրաստական շերտի d=0.1մ և խողովակի շուրջ պաշտպանիչ շերտի d=0.2մ ստեղծվում փափուկ բնահողից (ավազ առանց խառնուրդի)	մ³	8.9	
3	Փափուկ բնահողի (ավազ առանց խառնուրդի) բարձում և տեղափոխում ինքնաթափով 15կմ հեռավորությունից	մ³/տ	8.9/14.24	
4	Խրամուղու հակադարձ լիցք	մ³	12.1	
5	Ավելացած գրունտի տեղափոխում 5կմ	մ	8.9	
6	Գազատար խողովակի տեղադրում խրամուղում և մեկուսացում “ПИК” տիպի ամրանավորված ժապավենային մեկուսացումով Ø 159x6 Ø 89x4	մ/կգ	17/384.88 17/142.63	ԳOUS 20295-85 ԳOUS 8732-78
7	Գազատարի տեղադրում մետաղական հենարանների վրա Ø 219x6 Ø 159x6 Ø 108x4 Ø 89x4	մ/կգ	2.5/78.8 12/271.68 2/20.52 7/58.73	ԳOUS 20295-85 ԳOUS 20295-85 ԳOUS 8732-78 ԳOUS 8732-78

8	Գազատարի ներկում ներկում 2 անգամ а) Նախաներկում (грунтовка) ХС-010 гф-021 б) հակակոռոզիական ներկում	 մ² մ²	 11 11	
9	Եռաքայլ փական Ду100 Ру 1.6 ՄՊա	հատ	1	
10	Ապահովիչ արտանետող փական СППК 4Р-100 Ру 1.6 ՄՊա	հատ	2	
11	Գնդային փական ձեռքի կառավարման Ду 200 Ру 6.3 ՄՊա	հատ	1	
12	Գնդային փական ձեռքի կառավարման Ду 150 Ру 6.3 ՄՊա	հատ	1	
13	Գնդային փական ձեռքի կառավարման Ду 80 Ру 6.3 ՄՊա	հատ	1	
14	Անկյունակ 159x6 108x6 89x4	հատ/կգ	5/40.5 2/5 4/6	ГОСТ 17375-01
15	Եռաբաշխիկ 219x6-108x4 159x6 159x6-89x4	հատ/կգ	1/10.2 2/13.2 1/6.6	ГОСТ 17376-01
16	Շերտավոր պողպատ 200x200x4մմ	հատ/կգ	2/2.64	
17	Շերտավոր պողպատ 100x100x4մմ	հատ/կգ	2/0.66	
18	Շերտավոր պողպատ 70x70x4մմ	հատ/կգ	2/0.32	
19	Ծխնի	հատ	2	
20	Լվացում, փչամաքրում 2 անգամ, ամրության և հերմետիկության հիդրավլիկ փորձարկում $P_{փ}=1.5\ P_{աշխ}$	մ	57.5	
21	Զոդակարերի ստուգում ճառագայթային մեթոդով	զոդակար	51	
Մաքրման հանգույցի և ճնշման կարգավորման հանգույցի մոտեցնող գազատարի մոնտաժում				
1	Խրամուղու քանդում ձեռքով III կ. գրունտում կոնդենսատի հավաքման անոթին մոտեցող Ду 50 խողովակի տեղադրման և Ду 150 ճնշման կարգավորման հանգույց մոտեցող գազատարի համար	մ³	19	
2	Խողովակի տակ նախապատրաստական շերտի d=0.1մ և խողովակի շուրջ պաշտպանիչ շերտի d=0.2մ ստեղծվում փափուկ բնահողից (ավազ առանց խառնուրդի)	մ³	7.4	
3	Փափուկ բնահողի (ավազ առանց խառնուրդի) բարձում և տեղափոխում ինքնաթափով 15կմ հեռավորությունից	մ³/տ	7.4/11.84	
4	Խրամուղու հակադարձ լիցք	մ³	11.6	
5	Ավելացած գրունտի տեղափոխում 5կմ	մ³	7.4	
6	Փոսորակի քանդում ձեռքով III կ. Գրումտում (2.5x1x1.5)	մ³	4	Ստորգետնյա խտուցքա-հավաքիչի համար
7	Խտուցքահավաքիչի բաքի տակ նախապատրաստական շերտի d=0.1մ և բաքի շուրջ պաշտպանիչ շերտի d=0.2մ ստեղծվում փափուկ բնահողից (ավազ առանց խառնուրդի)	մ³	1.5	
8	Փափուկ բնահողի (ավազ առանց խառնուրդի) բարձում և տեղափոխում ինքնաթափով 15կմ հեռավորությունից	մ³/տ	1.5/2.4	
9	Փոսորակի հակադարձ լիցք	մ³	2	
10	Ավելացած գրունտի տեղափոխում 5կմ	մ³	2	
11	Գազատար խողովակի տեղադրում խրամուղում և մեկուսացում “ПИК” տիպի ամրանավորված ժապավենային մեկուսացումով Ø 530x10 Ø 325x6 Ø 159x6 Ø 108x4 Ø 57x4	մ/կգ	 1.5/192.36 1/47.2 13.5/305.64 3/30.78 17/88.91	 ԳOUS 20295-85 ԳOUS 20295-85 ԳOUS 20295-85 ԳOUS 8732-78 ԳOUS 8732-78

12	Գազատարի տեղադրում մետաղական հենարանների վրա Ø 325x6 Ø 159x6 Ø 108x4 Ø 57x4	մ/կգ	 1/47.2 10/226.4 8/82.08 5/26.15	 ԳOUS 20295-85 ԳOUS 20295-85 ԳOUS 8732-78 ԳOUS 8732-78
13	Գազատարի ներկում ներկում 2 անգամ а) Նախաներկում (грунтовка) ХС-010 гф-021 б) հակակոռոզիական ներկում	 մ² մ²	 11 11	
14	Գնդային փական ձեռքի կառավարման Ду 100 Ру 6.3 ՄՊա	հատ	5	
15	Գնդային փական ձեռքի կառավարման Ду 50 Ру 6.3 ՄՊա	հատ	1	
16	Գնդային փական ձեռքի կառավարման Ду 50 Ру 6.3 ՄՊա կցաշուրթային հակարձ կցաշուրթերով	հատ	2	
17	Գազի մաքրման զտիչ Ду 100 Рպ=6.3 Мпа	հատ	2	VF1-S4-B ANSI 300
18	Անկյունակ 159x6 57x4	հատ/կգ	4/32.4 2/1.4	ԳOUS 17375-01
19	Եռաբաշխիկ ТШС 530x10-325x6-5.6-0.6-К52-У	հատ /կգ	1/100	
20	Եռաբաշխիկ 159x6 159x6-108x4 57x4	հատ/կգ	1/6.6 8/52.8 1/0.6	ԳOUS 17376-01
21	Խցափակիչ 530x10 325x6 159x6 108x4	հատ/կգ	2/50 1/7 3/6.9 1/0.7	ԳOUS 17379-01
22	Կցաշուրթ Ду 300	հատ	1	
23	Կցաշուրթ Ду 100	հատ	1	
24	Շերտավոր պողպատ 100x100x4մմ	հատ/կգ	2/0.66	
25	Շերտավոր պողպատ 70x70x4մմ	հատ/կգ	1/0.16	
26	Ծխնի	հատ	1	
27	Լվացում, փչամաքրում 2 անգամ, ամրության և հերմետիկության հիդրավլիկ փորձարկում $P_{փ}=1.5\ P_{աշխ}$	մ	60	
28	Զոդակարերի ստուգում ճառագայթային մեթոդով	զոդակար	74	
Ճնշման կարգավորման հանգույց				
1	Գազատարի տեղադրում մետաղական հենարանների վրա Ø 325x6 Ø 219x6 Ø 159x6 Ø 108x4	մ/կգ	 6/283.2 5/157.6 4.5/101.88 13/133.38	 ԳOUS 20295-85 ԳOUS 20295-85 ԳOUS 20295-85 ԳOUS 8732-78
2	Գազատարի ներկում ներկում 2 անգամ а) Նախաներկում (грунтовка) ХС-010 гф-021 б) հակակոռոզիական ներկում	 մ² մ²	 20 20	
3	Գնդային փական ձեռքի կառավարման Ду 200 Ру 6.3 ՄՊա	հատ	2	
4	Գնդային փական ձեռքի կառավարման Ду 150 Ру 6.3 ՄՊա	հատ	1	
5	Գնդային փական ձեռքի կառավարման Ду 100 Ру 6.3 ՄՊա	հատ	3	
6	Գազի ճնշման առանցքային կարգավորիչ Ду 150մմ	հատ	1	GS-80A-AF
7	Հետադարձ կցաշուրթ Ду 150 ճնշման կարգավորիչի համար	կոմպլ.	1	ԳOUS 12821-80
8	Գազի ճնշման առանցքային կարգավորիչ Ду 100մմ	հատ	1	GS-80A-AF
9	Հետադարձ կցաշուրթ Ду 100 ճնշման կարգավորիչի համար	կոմպլ.	1	ԳOUS 12821-80
10	Գազի ճնշման առանցքային կարգավորիչ Ду 100մմ	հատ	1	GS-80A-AF
11	Հետադարձ կցաշուրթ Ду 100 ճնշման կարգավորիչի համար	կոմպլ.	1	ԳOUS 12821-80
12	Անկյունակ 325x6 159x6 108x4	հատ/կգ	2/74 1/8.1 3/7.5	ԳOUS 17375-01

13	Եռաբաշխիկ 325x6-219x6	հատ/կգ	2/54.8	ГОСТ 17376-01
14	Անցում 325x6-108x4 219x6-159x6 219x6-108x4	հատ/կգ	1/9 1/4.4 1/2.9	ԳOUS 17378-01
15	Լվացում, փչամաքրում 2 անգամ, ամրության և հերմետիկության հիդրավլիկ փորձարկում $P_{փ}=1.5\ P_{աշխ}$	մ	28.5	
16	Զոդակարերի ստուգում ճառագայթային մեթոդով	զոդակար	40	
Հաշվառման հանգույց				
1	Գազատարի տեղադրում մետաղական հենարանների վրա Ø 325x6 Ø 219x6 Ø 219x6 Ø 159x6 Ø 108x4	մ/կգ	 9/424.8 1/31.52 21/661.92 21/475.44 21/215.46	 ԳOUS 20295-85 ԳOUS 20295-85 ԳOUS 8732-78 ԳOUS 8732-78 ԳOUS 8732-78
2	Գազատարի ներկում ներկում 2 անգամ а) Նախաներկում (грунтовка) ХС-010 гф-021 б) հակակոռոզիական ներկում	 $մ^2$ $մ^2$	 45 45	
3	Գնդային փական ձեռքի կառավարման Ду 200 Ру 6.3 ՄՊա	հատ	2	
4	Գնդային փական ձեռքի կառավարման Ду 150 Ру 6.3 ՄՊա	հատ	2	
5	Գնդային փական ձեռքի կառավարման Ду 100 Ру 6.3 ՄՊա	հատ	2	
6	Ասեղային վենտիլ Ру 16 ՄՊա	հատ	1	
7	Գազահաշվիչ Rabo G-250	հատ	1	Էլ. ճշտիչով
8	Անկյունակ 325x6	հատ/կգ	1/37	ԳOUS 17375-01
9	Անցում 325x6-219x6	հատ/կգ	1/11	ԳOUS 17378-01
10	Եռաբաշխիկ 325x6-219x6 325x6-159x6 325x6-108x4	հատ/կգ	2/54.8 2/54.8 2/54.8	ГОСТ 17376-01
11	Խցափակիչ 325x6	հատ/կգ	2/14	ԳOUS 17379-01
12	Կցաշուրթեր խցիկային դիաֆրագմային Ду 200	կոմպլ.	1	
13	Կցաշուրթեր խցիկային դիաֆրագմային Ду 150	կոմպլ.	1	
14	Խողովակի ներքին մակերևույթի մշակում անհարթությունից Ду 200	մ	0.8	
15	Խողովակի ներքին մակերևույթի մշակում անհարթությունից Ду 150	մ	0.6	
16	Լվացում, փչամաքրում 2 անգամ, ամրության և հերմետիկության հիդրավլիկ փորձարկում $P_{փ}=1.5\ P_{աշխ}$	մ	73	
17	Զոդակարերի ստուգում ճառագայթային մեթոդով	զոդակար	42	
Սեփական կարիքների համար նախատեսվող գազատար				
1	Գազատարի տեղադրում մետաղական հենարանների վրա Ø 26.8x2.8	մ/կգ	50/83	ԳOUS 3262-78
2	Գազատարի ներկում ներկում 2 անգամ а) Նախաներկում (грунтовка) ХС-010 гф-021 б) հակակոռոզիական ներկում	 $մ^2$ $մ^2$	 5 5	
3	Պարուրակային գնդային փական Ду25 Ру 1.6 ՄՊա	հատ	1	
4	Պարուրակային գնդային փական Ду20 Ру 1.6 ՄՊա	հատ	1	
5	Ճնշման կարգավորիչ մետաղական արկղով	հատ	1	$Q=10մ^3$
6	Մեմբրանային գազի հաշվիչ G6 պահարանով	հատ	1	
7	Գազի ազդանշանային համակարգ SECOR 2000 CHCO	հատ	1	
8	Գազի ազդանշանային համակարգի պահպանիչ փական (նորմալ բաց) Ду 20	հատ	1	

9	Լվացում, փչամաքրում 2 անգամ, ամրության և հերմետիկության հիդրավլիկ փորձարկում $P_{փ}=1.5\ P_{աշխ}$	մ	50	
10	Զոդակարերի ստուգում ճառագայթային մեթոդով	զոդակար	3	
Հենարաններ տեխնոլոգիական խողովակաշարերի տակ				
1	Փոսերի քանդում ձեռքով III կ.	$մ^3$	10.5	
2	M150 բետոն	$մ^3$	10.5	
3	Ավելացած գրունտի տեղափոխում 5կմ	$մ^3$/տ	10.5	
4	Մետաղական հենարանների պատրաստում խողովակից և տեղադրում Ø 219x4 H=0.85 (1.35) Ø 159x4 H=0.9 (1.4) Ø 108x3 H=1.0 (1.5) Ø 89x3 H=1.0 (1.5)	հատ/կգ	8/229.068 13/278.278 15/174.825 11/104.94	ԳOUS 10704-91
5	Կիսախողովակի (чаша) տեղադրում խողովակի տակ	հատ/կգ	47/54.1	
6	Պարոնիտի տեղադրում	հատ/կգ	47/20.2	
7	Մետաղական թիթեղ հենարանների տակ δ=5մմ	կգ	46.6	
8	Մետաղական թիթեղ հենարանների տակ δ=3մմ	կգ	81.9	
9	Հենարանների ներկում ներկում 2 անգամ а) Նախաներկում (грунтовка) ХС-010 гф-021 б) հակակոռոզիական ներկում	 $մ^2$ $մ^2$	 20 20	

Ընդհանուր դրույթներ

1. «ՀՀ Արմավիրի մարզի Արաքս համայնքի Մեծամոր և Արաքս բնակավայրերի գազաֆիկացում» նախագծային փաստաթղթերը մշակված է համաձայն՝ «Գազպրոմ Արմենիա» ՓԲԸ 03.10.2022թ. № 02/17.1/2968-2022 գրության, 29.09.2022 եզրակացության, 27.09.2022 տեխնիկական պայմանների հիման վրա:
2. Տվյալ աշխատանքային փաստաթուղթը մշակված է համաձայն հետևյալ նորմատիվ նյութերի և փաստաթուղթերի՝
   - ԳՈՍՏ 2.7012008 Единая система конструкторской документации. Схемы и типы.Общие требования к выполнению.
   - ԳՈՍՏ 2.784-96 Единая система конструкторской документации.Обозначения условные графические. Элементы трубопроводов.
   - ԳՈՍՏ 8.417-2002 Государственная система обеспечения единства измерений. Единицы величин.
   - ԳՈՍՏ 8.586.1-2005 Межгосударственный стандарт. Государственная система обеспечения единства измерений. Измерение расхода и количества жидкостей и газов с помощью стандартных сужающих устройств. Часть1. Принцип метода измерений и общие требования.
   - ԳՈՍՏ 8.586.2-2005 Межгосударственный стандарт. Государственная система обеспечения единства измерений. Измерение расхода и количества жидкостей и газов с помощью стандартных сужающих устройств. Часть2. Диафрагмы. Техничвские требования.
   - ԳՈՍՏ 8.586.5-2005 Межгосударственный стандарт. Государственная система обеспечения единства измерений. Измерение расхода и количества жидкостей и газов с помощью стандартных сужающих устройств. Часть5. Методика выполнения измерений.
   - ԳՈՍՏ 21.208-2013 Межгосударственный стандарт. Система проектной документации для строительства. Автоматизация технологических процессов. Обозначения условные приборов и средств автоматизации в схемах.
   - ԳՈՍՏ 21.408-2013Межгосударственный стандарт. Система проектной документации для строительства. Правила выполнения рабочей документации автоматизации техлогических процессов.

ՀԻՄՆԱԿԱՆ ԱՇԽԱՏԱՆՔԱՅԻՆ ԳԾԱԳՐԵՐԻ ԱՄՓՈՓԱԳԻՐ

Նշանակում	Անվանում	Ծանոթություն
ՕԲՅԵԿՏ № 38/11-22 ՃՇ	Ճարտարապետաշինարարական մաս	
ՕԲՅԵԿՏ № 38/11-22 ՏԼ	Տեխնոլոգիական լուծումներ	
ՕԲՅԵԿՏ № 38/11-22 ՃՇ	Տեխնոլոգիական պրոցեսների ավտոմատացում	
ՕԲՅԵԿՏ № 38/11-22 ԷՄ, ՋՕ	Էլեկտրամատակարարում, շանթապաշտպանություն և հողանցում, ջեռուցում և օդափոխություն	

ՀԻՄՆԱԿԱՆ ԱՇԽԱՏԱՆՔԱՅԻՆ ԳԾԱԳՐԵՐԻ ԱՄՓՈՓԱԳԻՐ

№	Անվանում	Ծանոթություն
1	Ընդհանուր տվյալներ	
2	Ավտոմատացման սխեմա	
3	Արտաքին հաղորդագծերի միացման սխեմա	
4	Արտաքին հաղորդագծերի և սարքավորումների տեղակայման հատակագիծ	

Ներկայացվող փաստաթղթերի ամփոփագիր

Նշանակում	Անվանում	Ծանոթ.
ՕԲՅԵԿՏ № 38/11-22 ԱՍԱ	Սարքավորումների և նյութերի անվանացուցակ	
ՕԲՅԵԿՏ № 38/11-22 ԱԱԾ	Աշխատանքների ծավալների ամփոփագիր	

				ՕԲՅԵԿՏ № 38/11-22 Ա			
Տնօրեն	Ա. Դավթյան						
				ՀՀ Արմավիրի մարզի Արաքս համայնքի Մեծամոր և Արաքս բնակավայրերի գազաֆիկացում			
Նախագծող	Ս. Մակարյան						
				Տեխնոլոգիական պրոցեսների ավտոմատացում	Փուլ	Թերթ	Թերթեր
					ԱՆ	1	4
Պաշտոն	Ա.Ա.Հ.	ստոր.					
				Ընդհանուր տվյալներ	«ԻԳԴԻՐ ՄԱՎ» ՍՊԸ		

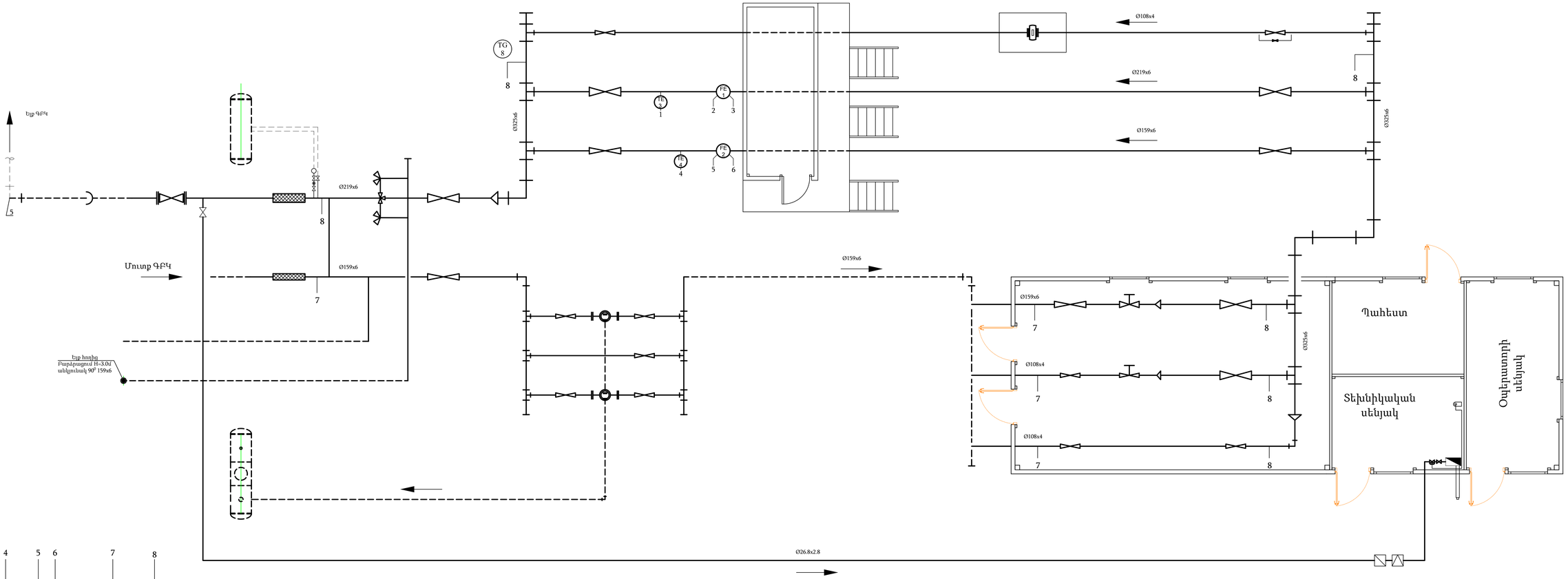

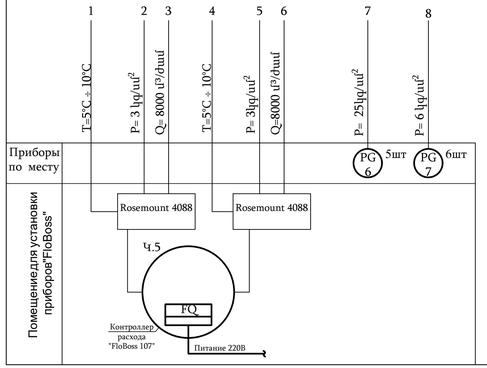

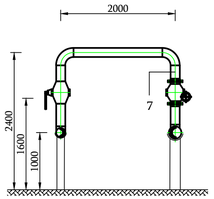

Դայմանական նշաններ

- Նախագծվող վերգետնյա գազատար
- Նախագծվող ստորգետնյա գազատար
- Գոյություն վերգետնյա ունեցող գազատար
- Գոյություն ստորգետնյա ունեցող գազատար

1. Տվյալ հատակագիծը մշակված է 38/11-22 SL, թերթ 3 տեխնոլոգիական հատակագծի հիման վրա:
2. Գազատում մզեցված ամրաը մատակարարվում է "FloBoss 107" համալիրի հետ
3. Միջոցների և սարքավորումների պայմանական նշանները համապատասխանում են ԳՕՍՏ 21.208-2013

				ՕՐՅԵԿՏ № 38/11-22 Ա			
Տնօրեն	Ա. Դավթյան			ՀՀ Արմավիրի մարզի Արաքս համայնքի Մեծամոր և Արաքս բնակավայրերի գազաֆիկացում			
Նախագծող	Ս. Մակարյան						
				Տեխնոլոգիական պրոցեսների ավտոմատացում	Փուլ	Թերթ	Թերթերի
Պաշտոն	Ա.Ա.Հ.	ստորագր.			ԱՆ	2	4
				Ավտոմատացման սխեմա	«ԻԳԴԻՐ ՄԱՎԼ» ՍՊԸ		

Իմպուլսի ընտրման վայրի և պարամետրի անվանում	Գազի ծախսի չափում և հաշվառում		Գազի ծախսի չափում և հաշվառում		Ճնշում		Ջերմաստիճան
	Ճնշման անկում	Ջերմաստիճան	Ճնշման անկում	Ջերմաստիճան	ԳԲԿ մուքի խող. Ду150 1հատ, շրջանցման խող. Ду150 1 հատ, ճնշման կարգավորման հանգույցի մուտքի խող. 3 հատ	ԳԲԿ ելքի խող. Ду200 1հատ, ճնշման կարգավորման հանգույցի ելքի խող. 3 հատ, մուքային և ելքային կոլեկտորներ 2 հատ,	Ելքային կոլոկտոր Ду300 1հատ
	Չափիչ խողովակաշար Ду 200	Չափիչ խողովակաշար Ду 200 դիաֆրագմայից հետո	Չափիչ խողովակաշար Ду 150	Չափիչ խողովակաշար Ду 150 դիաֆրագմայից հետո			
	"FloBoss 107"-ի մոնտաժային և շահագործման կանոններին համապատասխան				ТК4-130-67		
Կետ	1	3	2	4	6	7	8

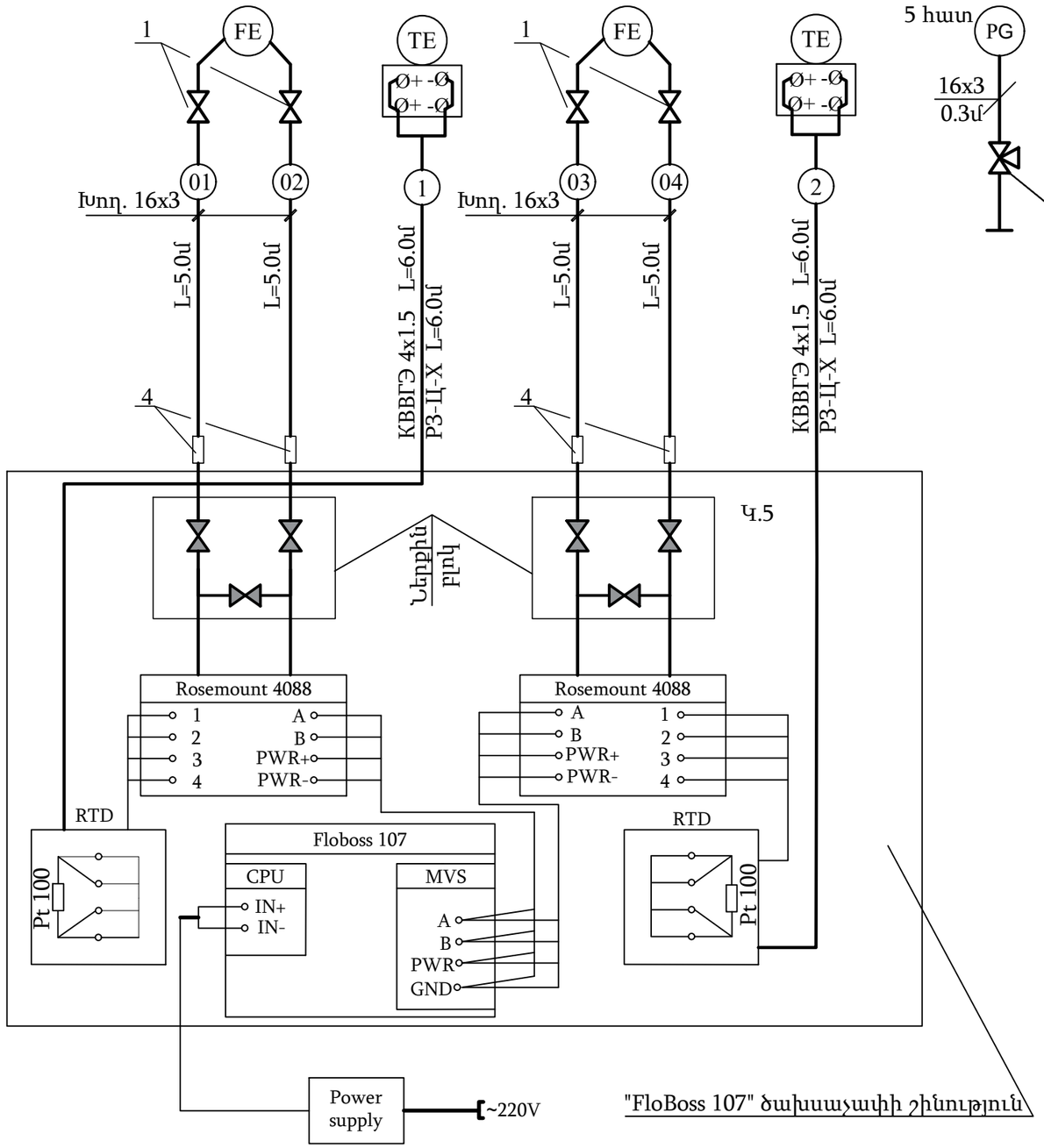

"FloBoss 107" ծախսաչափի շինություն

1. "FloBoss 107"-ի համլիրի պահարանի տակ նախատեսել ստատիկ հոսանքի հողանցման հաղորդաշղթա: "FloBoss 107"-ի համլիրի հողանցման հաղորդաշղթան չմիացնել չափիչ կայանի հողանցման հաղորդաշղթային:
2. Վերոհիշյալ հաղորդաշղթաների սխալ միացումը բացառելու նպատակով մետաղյա սեղանի և դրա վրա դրված "FloBoss 107"-ի համլիրի պահարանի միջև տեղադրում է մեկուսացման նյութ; օրինակ՝ ռետինե գորգ:
3. Գծագրում մգեցված ամրանը մատակարարվում է "FloBoss 107" համալիրի հետ:
4. Նախքան խողովակները և մալուխները կտրելը, ճշտել դրանց երկարությունը տեղում:

Կետ	Անվանում	Քանակ	Չափման միավոր	Ծանոթություն
1	Գնդիկավոր փական Ду 15մմ Ру=1.6ՄՊա	4	հատ	
2	Եռաքայլ գնդիկավոր փական Ду 15մմ Ру=4.0ՄՊա	5	հատ	
3	Եռաքայլ գնդիկավոր փական Ду 15մմ Ру=1.6ՄՊա	6	հատ	
4	Դիէլեկտրական ներդիր կապրալոնից	4/0.6	հատ/կգ	
	Անկար պողպատե խողովակ 16x3.0 ГОСТ 8734-75*	24	մ	Իմպուլսային
	Մետաղական ճկափող РЗ-Ц-Х15	12	մ	Պաշտպանիչ
	Էկրանավորված հսկիչ մալուխ ГОСТ 1508-78 КВВГЭ 4x1.5	12	մ	

Տնօրեն	Ա. Դավթյան			ՕԲՅԵԿՏ № 38/11-22 Ա			
Նախագծող	Ս. Մակարյան			ՀՀ Արմավիրի մարզի Արաքս համայնքի Մեծամոր և Արաքս բնակավայրերի գազաֆիկացում			
				Տեխնոլոգիական պրոցեսների ավտոմատացում	Փուլ	Թերթ	Թերթեր
Պաշտոն	Ա.Ա.Հ.	ստոր.			ԱՆ	3	4
				Արտաքին հաղորդագծերի միացուման սխեմա	«ԻԳԴԻՐ ՄԱՎ» ՍՊԸ		

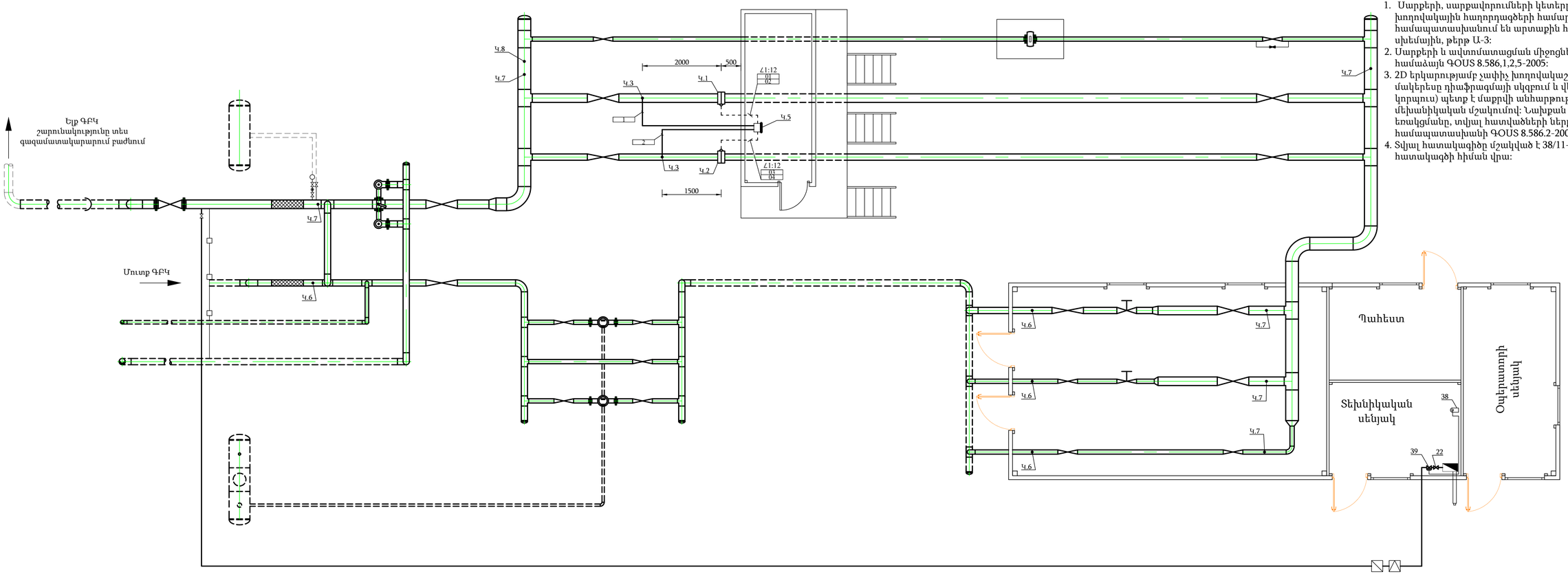

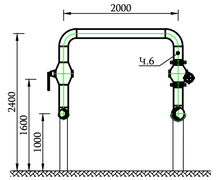

1. Սարքերի, սարքավորումների կետերը, նաև մալուխների և խողովակային հաղորդագծերի համարակալումները համապատասխանում են արտաքին հաղորդագծերի միացումների սխեմային, թերթ Ա-3:
2. Սարքերի և ավտոմատացման միջոցների տեղադրումը կատարել համաձայն ԳՕՍՏ 8.586,1,2,5-2005:
3. 2D երկարությամբ չափիչ խողովակաշարի հատվածների ներքին մակերեսը դիաֆրագմայի սկզբում և վերջում (միջինացման խցի կորպուս) պետք է մաքրվի անհարթություններից, ծլեպից և այլն մեխանիկական մշակումով: Նախքան չափիչ խողովակաշարին եռակցմանը, տվյալ հատվածների ներքին տրամագիծը պետք է համապատասխանի ԳՕՍՏ 8.586.2-2005 կետ 6.4-ի պահանջներին:
4. Տվյալ հատակագիծը մշակված է 38/11-22 ՏԼ, թերթ 5 տեխնոլոգիական հատակագծի հիման վրա:

Պայմանական նշաններ

- Նախագծվող վերգետնյա գազատար
- Նախագծվող ստորգետնյա գազատար
- Գոյություն վերգետնյա ունեցող գազատար
- Գոյություն ստորգետնյա ունեցող գազատար

				ՕԲՅԵԿՏ № 38/11-22 Ա			
Տնօրեն	Ա. Դավթյան			ՀՀ Արմավիրի մարզի Արաքս համայնքի Մեծամոր և Արաքս բնակավայրերի գազաֆիկացում			
Նախագծող	Ս. Մակարյան						
				Տեխնոլոգիական պրոցեսների ավտոմատացում	Փուլ	Թերթ	Թերթեր
Պաշտոն	Ա.Ա.Հ.	ստորագրություն			ԱՆ	4	4
				Արտաքին հաղորդագծերի և սարքավորումների տեղակայման հատակագիծ	«ԻԳԴԻՐ ՄԱՎ» ՍՊԸ		

№ Կետ	Սարքավորումների անվանումը և տեխնիկական բնութագիրը	Փաստաթղթի նշանակումը, տիպը և մարկան	Չափման միավոր	Քանակ	Ծանոթություն
1	2	3	4	5	6
	1. Ավտոմատացման սարքեր և միջոցներ				
1	Խցավոր դիաֆրագմա Ду 200 Ру 1.6 ՄՊա	ДКС 200	հատ	1	
2	Խցավոր դիաֆրագմա Ду 150 Ру 1.6 ՄՊա	ДКС 150	հատ	1	
5	Ծախսաչափ -Փոխակերպիչ բազմահարաչափային	"FloBoss 107" Rosemount 4088	կոմպլ.	1 2	
6	25 կգս/ սմ^2 վերին չափման սահմանը ցույց տվող, ճառագայթային խողովակապտուկով մանոմետր, ճշտության դասը 1	МП 3-У-25	հատ	4	ԳOUS 2405-88
6	25 կգս/ սմ^2 վերին չափման սահմանը ցույց տվող, առանցքային խողովակապտուկով մանոմետր, ճշտության դասը 1	МП 3-У-25	հատ	1	ԳOUS 2405-88
7	6 կգս/ սմ^2 վերին չափման սահմանը ցույց տվող, ճառագայթային խողովակապտուկով մանոմետր, ճշտության դասը 1	МП 3-У-6	հատ	6	ԳOUS 2405-88
8	Ջերմաչափ ուղիղ տեխնիկական շրջանակի մեջ ըստ ТУ92-837 021-91.	ТТ П-2 от -35^{0}С до +50^{0}С вч 260, нч 163, цд 1^{0}С ТУ25-2021. 010-89	հատ	1	
պաշար	Նույնը `առանց շրջանակի		հատ	1	
	Դիէլեկտրական ներդիր կապրալոնից		հատ/կգ	2/0.3	պատրաստել տեղում
	2. Խողովակ, մալուխներ և լարեր				
	Անկար պողպատե խողովակ 16x3.0 ԳOUS 8734-75*		մ	24	Իմպուլսային
	Էկրանավորված հսկիչ մալուխ	КВВГЭ 4x1.5	մ	12	ԳOUS 1508-78
	3. *Մետաղաճկափող*				
	Մետաղական ճկափող РЗ-Ц-Х15		մ	12	պաշտպանիչ
	4. Խողովակաշարային ամրան				
	Գնդաձև փական Ду15 Ру=1.6 ՄՊա		հատ	4	
	Կցորդիչ (муфта)- американка		հատ	8	
	Եռաքայլ գնդիկավոր փական Ду 15մմ Ру=4.0ՄՊա		հատ	5	
	Եռաքայլ գնդիկավոր փական Ду 15մմ Ру=1.6ՄՊա		հատ	6	

Տնօրեն	Ա. Դավթյան			ՕԲՅԵԿՏ № 38/11-22 Ա			
Նախագծող	Ս. Մակարյան			ՀՀ Արմավիրի մարզի Արաքս համայնքի Մեծամոր և Արաքս բնակավայրերի գազաֆիկացում			
Պաշտոն	Ա.Ա.Հ.	ստոր.		Տեխնոլոգիական պրոցեսների ավտոմատացում	Փուլ	Թերթ	Թերթեր
					ԱՆ	1	1
				Սարքավորումների և նյութերի անվանացուցակ	«ԻԳԴԻՐ ՄԱՎ» ՍՊԸ		

ՍՉՍ և Ա աշխատանքների ծավալ

Ա. Սարքեր գազը վերցնելու համար (отборные)

1. ՈՒղիղ մակաձուլիկ БМ - 20 - 3 հատ

2. Խողովակապտուկ М20 - 11 հատ

Բ. *Վահանների ներանցիչներ*

1. Էլեկտրական մալուխային ներանցիչներ ջիղերի քանակը մինչև 10 - 1 հատ

2. Խողովակային ներանցիչներ (իմպուլսային խողովակների համար) - 2 հատ

Գ . *Մալուխները և լարերը պաշտպանող մետաղաճկափող*

1. Մետաղակառուցվածքներով և պատերով անցկացրած մետաղաճկափող մինչև 25մմ տրամագծով - 12մ

Դ. *Մալուխներ և լարեր*

1. Մետաղաճկափողով անցկացրած մալուխ КВВГЭ 4x1.5 -12մ

Ե. *Խողովակներ (իմպուլսային)*

1.Մետաղակառուցվածքներով մինչև 25մմ տրամագծով -24մ

Զ. *Մալուխի հարդարում*

1. Ստուգիչ մալուխ պղնձե ջիղերով մինչև 1.5մմ^2 կտրվ., ջիղերի քանակը մինչև 7 - 2 հատ

Է. *Լրացուցիր աշխատանքներ*

1. Խողովակների (իմպուլսային) փչամաքրում օդով - 24մ

2. Հերմետիկացված նյութով տոփանում չպահանջող խողովակային հաղորդագծի բաց անցում պատի միջով, խողովակների քանակը մինչև 10 - 1 հատ

Կազմեց՝ Ս. Մակարյան